TIMKEN

CATALOGO DEI SUPPORTI SERIE U CON CUSCINETTI A SFERE TIMKEN®

INFORMAZIONI SU THE TIMKEN COMPANY

In qualità di leader globale nel mondo cuscinetti e dei sistemi per la trasmissione di potenza, Timken si concentra sulla precisione del design, dei materiali e della realizzazione di soluzioni per offrire prestazioni affidabili ed efficienti che migliorano la produttività e i tempi di funzionamento delle macchine e degli impianti produttivi. Timken offre una gamma completa di cuscinetti, cinghie, catene, giunti, ingranaggi e lubrificanti, oltre a servizi di ricondizionamento e riparazione. Timken (NYSE; TKR; wwwtimken.com) applica la sua comprovata esperienza nella metallurgia, nella tribologia e nella trasmissione di potenza meccanica per creare approcci innovativi alle complesse esigenze dei clienti. La disponibilità globale dei prodotti e il talento di engineering, combinati ad un'eccezionale offerta del servizio nei diversi mercati, rendono Timken la scelta preferenziale nel mondo.

Per consultare altri cataloghi Timken, visitare **www.timken.com/catalogs** per le versioni interattive, oppure per scaricare l'applicazione del catalogo per smartphone o dispositivo mobile.

CATALOGO DEI SUPPORTI SERIE U CON CUSCINETTI A SFERE TIMKEN®

INDICE

Panoramica 2
Durata a scaffale/conservazione 4
Avvertenze 5

ENGINEERING
Tipi do supporti 6
Codifica 7
Informazioni sul prodotto 8
Installazione 10
Rilubrificazione 12
Dati tecnici 12
Gioco radiale interno 13
Classificazioni di velocità 14

SUPPORTO CON CUSCINETTO A SFERE SERIE U
Serie industriale UC 200 con fissaggio a grani . . . . . .
Supporti ritti UCP 200 16
Supporti ritti compatti UCPA 200 18
Supporti ritti compatti UCPW 200 Serie Y 20
Supporto flangiato a quattro bulloni UCF 200 22
Supporto flangiato a due bulloni UCFL 200 24
Supporto flangiato tondo pilotato UCFC 200 26
Supporti tenditori UCT 200 28
Cuscinetti a sfere con anello interno esteso UC 200 30

Serie industriale UEL 200 con fissaggio a collare eccentrico . . . . .
Supporti ritti UELP 200 34
Supporti ritti compatti UELPA 200 36
Supporti ritti compatti UELPW 200 Serie Y 38
Supporto flangiato a quattro bulloni UELF 200 40
Supporto flangiato a due bulloni UELFL 200 42
Supporto flangiato tondo pilotato UELFC 200 44
Supporti tenditori UELT 200 46
Cuscinetti a sfere con anello interno esteso UEL 200 48

Serie industriale UK 200 con cuscinetti ad alesaggio conico per fissaggio con bussola di trazione
Supporti ritti UKP 200 52
Supporti ritti compatti UKPA 200 54
Supporto flangiato a quattro bulloni UKF 200 56
Supporto flangiato a due bulloni UKFL 200 58
Supporto flangiato tondo pilotato UKFC 200 60
Supporti tenditori UKT 200 62
Cuscinetti a sfere con anello interno esteso UK 200 64

Serie UC 300 con fissaggio a grani, per applicazioni gravose
Supporti ritti UCP 300 68
Supporto flangiato a quattro bulloni UCF 300 70
Supporto flangiato a due bulloni UCFL 300 72
Supporti tenditori UCT 300 74
Cuscinetti a sfere con anello interno esteso UC 300 76

SUPPORTI CON CUSCINETTI A SFERE SERIE U TIMKEN® - PROGETTATI PER OFFRIRE PRESTAZIONI OTTIMIZZATE

Da più di 110 anni, le innovazioni Timken, compresa l'invenzione del cuscinetto con anello interno esteso e del relativo supporto ritto, continuano a mantenere il mondo in movimento. Giungiamo a tali innovazioni mediante l'applicazione di un'approfondita conoscenza tecnica dei cuscinetti, della metallurgia, delle tenute e delle applicazioni degli utenti finali per offrire, con la nostra linea di supporti ritti, prestazioni ottimizzate.

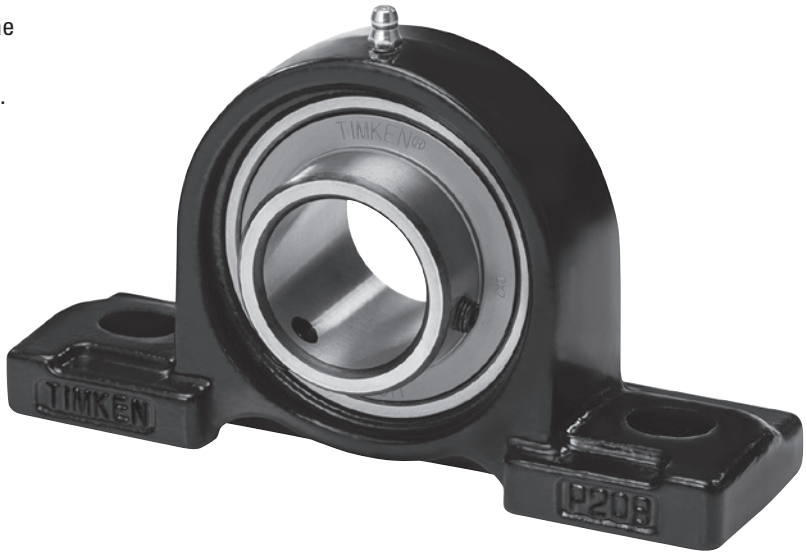

I supporti di Timken contribuiscono a migliorare l'efficienza attraverso:

Maggiore durata in servizio delle apparecchiature e costi di manutenzione ridotti.

- I cuscinetti i cui anelli esterni si avvalgono di un diametro esterno a forma sferica e alloggiamenti in ghisa lavorati con precisione, contribuiscono a prevenire la rotazione dell'anello esterno.
- I cuscinetti sono in grado di tollerare un disallineamento statico dell'albero di +/- 3 gradi.
- Progettati per il normale funzionamento tra –20° C e 100° C (–tra -4° F e 212° F).
- I cuscinetti a sfere con anello interno esteso offrono un maggiore supporto dell'albero.
- Gli alloggiamenti ad alta resistenza sono adatti alla maggior parte delle applicazioni industriali.
- I cuscinetti sono prelubrificati e pronti per il montaggio immediato.
- Con i supporti, vengono fornite anche le competenze Timken.

Robuste tenute progettate per gli ambienti più esigenti.

- La tenuta, con design ad alta tecnologia, aumenta la durata dei cuscinetti e riduce le perdite di lubrificante.
- Il design della guarnizione di tenuta forniscono con un disco centrifugo in acciaio con anima metallica e un'ulteriore protezione del cuscinetto.
- Un'efficace ritenzione del grasso e una ridotta possibilità d'infiltrazione di detriti e umidità migliorano le prestazioni del cuscinetto.

Ampia gamma di supporti pronti per il montaggio.

- Cinque diversi tipi di supporto, oltre a una serie di inserti di ricambio, offerti in pollici e in dimensioni metriche.
- Il fissaggio con grani, il foro conico per l'uso con la bussola di trazione e il design di fissaggio con collare eccentrico consentono una facile installazione.
- L'estesa gamma di dimensioni soddisfa le esigenze di un'ampia serie di applicazioni.
- Intercambiabili senza necessità di modifiche in molte applicazioni.
- La disponibilità a magazzino garantisce i livelli di servizio che vi aspettate.

Timken fornisce supporto locale presso i siti di produzione dei clienti attraverso team di assistenza tecnica disponibili in tutto il mondo. I loro servizi aiutano a estendere i cicli di manutenzione e a massimizzare i tempi di esercizio.

Timken è il vostro fornitore unico per la gestione dell'attrito, con una gamma completa di cuscinetti e accessori correlati, tra cui grassi, tenute, attrezzi, servizi di formazione e riparazione.

COME USARE IL CATALOGO

Abbiamo studiato questo catalogo per aiutarvi a trovare i cuscinetti Timken che meglio si adattano alle esigenze e alle specifiche della vostra applicazione.

Le tabelle elencano numerose tipologie di prodotto utilizzate nello specifico nelle diverse posizioni. Per altre tipologie di supporti, fare riferimento al catalogo del prodotto Timken corrispondente.

Timken offre una vasta gamma di supporti e accessori, disponibili sia in pollici che in dimensioni metriche. Per vostra comodità, le gamme dimensionali sono indicate sia in millimetri che in pollici. Contattate il vostro tecnico Timken di riferimento per ulteriori informazioni sulla nostra linea completa, in base alle vostre specifiche esigenze applicative.

Questa pubblicazione contiene indicazioni relative a dimensioni, tolleranze e capacità di carico, nonché sezioni dedicate agli aspetti tecnici che descrivono le pratiche di installazione e fissaggio su alberi ed alloggiamenti, i giochi interni, i materiali e altre caratteristiche dei supporti. Il catalogo è un valido strumento nell'analisi iniziale del tipo e delle caratteristiche dei supporti più adatti alle vostre particolari esigenze.

La sigla ISO, così come utilizzata in questa pubblicazione, si riferisce alla International Organization for Standardization e JIS si riferisce a Japanese Industrial Standards.

Il presente catalogo è sottoposto ad aggiornamenti periodici. Visitate il sito www.timken.com/catalogs per consultare la versione più recente del catalogo dei supporti serie U con cuscinetti a sfere Timken®.

DURATA A SCAFFALE E CONSERVAZIONE DEI SUPPORTI/CUSCINETTI E DEI COMPONENTI LUBRIFICATI CON GRASSO

Per aiutarvi a ottenere il massimo dai nostri prodotti, Timken fornisce di seguito le linee guida relative alla durata a scaffale dei cuscinetti a sfere e a rulli, dei componenti e degli assemblaggi lubrificati a grasso. Le informazioni sulla durata a scaffale si basano sui risultati dei test e sull'esperienza di Timken.

DURATA A SCAFFALE

La durata a scaffale dev'essere distinta dai cuscinetti/componenti lubrificati, come indicato di seguito:

La durata a scaffale di un cuscinetto/componente lubrificato con grasso, è definita come il periodo di tempo precedente all'uso o all'installazione di quest'ultimo.

La durata a scaffale è solo una parte della durata complessiva prevista. È impossibile prevedere con certezza la durata totale del prodotto, in quanto soggetta a variazioni dei livelli di lubrificante erogato, alla migrazione dell'olio, alle condizioni operative e di installazione, all'umidità e alla conservazione prolungata.

TIMKEN NON È RESPONSABILE DELLA DURATA A SCAFFALE DEI CUSCINETTI/COMPONENTI LUBRIFICATI DA O CON PRODOTTI DI TERZI.

Conformità alla direttiva europea REACH

I lubrificanti, i grassi e i prodotti analoghi commercializzati da Timken in contenitori o sistemi di erogazione sono soggetti alla direttiva europea REACH (Registrazione, Valutazione, Autorizzazione e Restrizione delle Sostanze Chimiche).
Nei Paesi dell'Unione Europea, Timken può importare, commercializzare e fornire soltanto lubrificanti e grassi registrati presso l'ECHA (Agenzia Europea per le Sostanze Chimiche). Per ulteriori informazioni, rivolgetevi al vostro tecnico Timken di riferimento.

CONSERVAZIONE

Timken suggerisce le seguenti linee guida relative alla conservazione dei nostri prodotti finiti (cuscinetti, componenti e assemblaggi, di seguito denominati "prodotti"):

- Salvo diverse indicazioni da parte di Timken, i prodotti devono essere conservati nel loro imballaggio originale fino alla messa in servizio.
- Non rimuovere né alterare le etichette o le marcature presenti sulle confezioni.
- I prodotti devono essere conservati in modo tale che la confezione non possa essere forata, schiacciata o danneggiata.
- In seguito alla rimozione di un prodotto dalla sua confezione, si raccomanda di immetterlo in servizio prima possibile.
- A seguito della rimozione di un prodotto, non confezionato singolarmente, da un contenitore più grande, risigillare quest'ultimo immediatamente dopo.
- La temperatura dell'area di conservazione dev'essere mantenuta fra 0º C (32° F) e 40° C (104° F), riducendo al minimo le variazioni di temperatura.
- L'umidità relativa dev'essere mantenuta al di sotto del 60 percento e le superfici devono restare asciutte.
- L'area di conservazione dev'essere mantenuta libera da contaminanti in sospensione fra cui, senza limitazione, polvere, sporcizia, vapori pericolosi ecc.
- L'area di conservazione dev'essere isolata da vibrazioni indesiderate.
- Evitare le condizioni estreme di qualsiasi tipo.

Poiché Timken non è a conoscenza delle vostre particolari condizioni di conservazione, suggeriamo fortemente di seguire queste linee guida. Tuttavia, potreste essere tenuti all'osservanza di requisiti di conservazione più rigorosi, in base alle circostanze o ai sensi dei requisiti di legge da applicare.

La maggior parte dei componenti del cuscinetto è generalmente consegnata protetta da un composto anticorrosione che non è un lubrificante. Tali componenti possono essere utilizzati in applicazioni con lubrificazione a olio senza dover rimuovere il composto anticorrosione.
In caso di lubrificazione con grassi speciali, vi consigliamo di rimuovere il composto anticorrosione prima di riempire il cuscinetto col tipo di grasso adeguato all'applicazione.

Si raccomanda di prestare attenzione nella selezione dedicata alla lubrificazione, in quanto alcuni lubrificanti sono spesso incompatibili fra di loro.

Al ricevimento di una spedizione di cuscinetti, non rimuovere i prodotti dalla confezione fino al momento del montaggio, in modo da prevenirne la corrosione o la contaminazione.

Conservare i cuscinetti e i relativi alloggiamenti in un'atmosfera appropriata, in modo da garantirne la protezione per il periodo previsto.

ENGINEERING

Questa sezione approfondisce i seguenti argomenti:

Modelli dei supporti 6
Codifica 7
Informazioni sul prodotto 8
Installazione 10
Rilubrificazione 12
Dati tecnici 12
Gioco radiale interno 13
Classificazioni di velocità 14

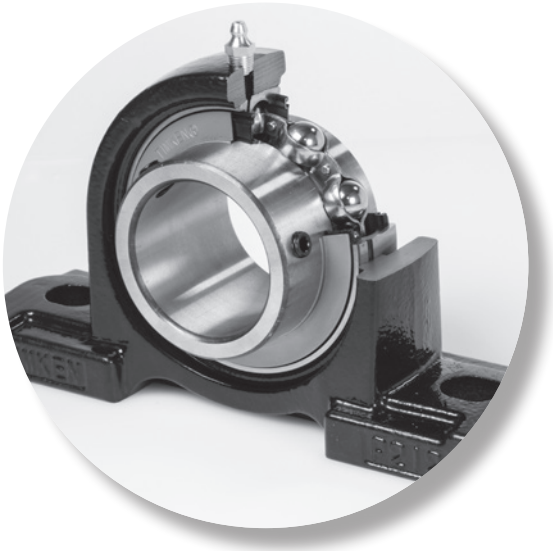

Per consultare altri cataloghi Timken, visitare www.timken.com/catalogs per le versioni interattive, oppure, per scaricare l'applicazione del catalogo Timken per smartphone o dispositivo mobile, scansionare il codice QR o visitare timkencatalogs.com.

MODELLI SUPPORTI

Timken offre una gamma completa di supporti con cuscinetti a sfere standard e per lavori gravosi con fissaggio all'albero per mezzo di grani (UC), oppure con alesaggio conico per l'uso con il bussola di trazione (UK) e meccanismi di fissaggio con collare eccentrico (UEL) in pollici e in dimensioni metriche:

SUPPORTI RITTI

UCP – da 12 mm a 140 mm (da ½ pollice a 4 pollici)
UELP – da 12 mm a 75 mm (da ½ pollice a 3 pollici)
UKP – da 20 mm a 80 mm (da ¾ di pollice a 3 pollici)

SUPPORTI FLANGIATI A QUATTRO BULLONI

UCF – da 12 mm a 140 mm (da ½ pollice a 4 pollici)
UELF – da 12 mm a 75 mm (da ½ pollice a 3 pollici)
UKF – da 20 mm a 80 mm (da ¾ di pollice a 3 pollici)

SUPPORTI FLANGIATI A DUE BULLONI

UCFL – da 12 mm a 130 mm (da ½ pollice a 4 pollici)
UELFL – da 12 mm a 75 mm (da ½ pollice a 3 pollici)
UKFL – da 20 mm a 80 mm (da ¾ di pollice a 3 pollici)

SUPPORTI FLANGIATI TONDI

UCFC – da 12 mm a 90 mm (da ½ pollice a 3½ pollici)
UELFC – da 12 mm a 75 mm (da ½ pollice a 3 pollici)
UKFC – da 20 mm a 80 mm (da ¾ di pollice a 3 pollici)

SUPPORTI TENDITORI

UCT – da 12 mm a 140 mm (da ½ pollice a 4 pollici)
UELT – da 12 mm a 75 mm (da ½ pollice a 3 pollici)
UKT – da 20 mm a 75 mm (da ¾ di pollice a 3 pollici)

CUSCINETTI A SFERE CON ANELLO INTERNO ESTESO

UC – da 12 mm a 140 mm (da ½ pollice a 4 pollici)
UEL – da 12 mm a 75 mm (da ½ pollice a 3 pollici)
UK – da 20 mm a 80 mm (da ¾ di pollice a 3 pollici)

UNITÀ DEL SUPPORTO RITTO COMPATTO AUTO-ALLINEANTE CON BASE FILETTATA

UCPA - da 12 mm a 50 mm (da ½ pollice a 2 pollici)
UELPA - da 12 mm a 50 mm (da ½ pollice a 2 pollici)
UKPA - da 20 mm a 45 mm (da ¾ di pollice a 3 pollici)
UCPW - da 25mm a 40mm
UELPW - da 25mm a 40mm

CODIFICA
CONFIGURAZIONI PER SODDISFARE LE VOSTRE ESIGENZE

SUPPORTO CON CUSCINETTO A SFERE

Serie standard e per lavori gravosi - Anello interno esteso, vite di arresto, foro conico per l'uso con bussola di trazione e meccanismo di fissaggio con collare eccentrico.

TIPI DI SUPPORTI

Ritto, flangiato a due bulloni, flangiato a quattro bulloni, flangiato rotondo pilotato e supporto tenditore, supporti ritti compatti.

DIMENSIONI ALESAGGIO (DIMENSIONI METRICHE)

12 mm – 140 mm

DIMENSIONI ALESAGGIO (DIMENSIONI IN POLLICI)

½ pollice – 4 pollici

UC P 2 05 - 16

Codice cuscinetto
UC – Meccanismo con fissaggio a grani
UEL – Fissaggio con collare eccentrico
UK – Foro conico per l'uso con bussola di trazione

Codice serie
2 – serie industriale standard
3 – serie per lavori gravosi

Codice diametro in pollici
-8 o superiore – Diametro dell'alesaggio (pollici) = codice diametro alesaggio/16
Esempio:
UCF201-8 = alesaggio 8/16 in. o ½ in. (Supporto flangiato a quattro bulloni)
UCP205-16 = alesaggio 16/16 in. o 1 in. (Unità ritta)

Codice alloggiamento
P – Unità ritta
F – Supporto flangiato a quattro bulloni
PA – Supporti ritti compatti con 2 fori di fissaggio
PW – Supporti ritti compatti con 2 fori di fissaggio serie Y
FL – Supporto flangiato a due bulloni
T – Supporto tenditore
FC – Supporti flangiati tondi pilotati

Codice diametro alesaggio metrico per foro cilindrico (1)
01 – Diametro nominale dell'alesaggio = 12 mm
02 – Diametro nominale dell'alesaggio = 15 mm
03 – Diametro nominale dell'alesaggio = 17 mm
04 o superiore – Diametro dell'alesaggio (mm) = codice diametro alesaggio x 5
(1) Per l'adattatore tipo Regno Unito, fare riferimento alle tabelle del catalogo per il diametro albero.
Esempio:
UCF201 = alesaggio 12 mm (Supporto flangiato a quattro bulloni)
UELP211 = alesaggio 55 mm (supporto ritto)

TABELLA 1. ELENCO MODELLI

Modello		Fissaggio all'albero	Codice Modello	Diametro dell'albero Min. (pollici)	Diametro dell'albero Max. (pollici)	Diametro dell'albero Min. (mm)	Diametro dell'albero Max. (mm)	Numero pagina tabella dimensioni
	Inserti cuscinetto a sfere	con grani	UC	½	4	**12**	**140**	30, 76
		con collare eccentrico	UEL	½	3	**12**	**75**	48
		foro conico (bussola di trazione(1))	UK	¾	3	**20**	**80**	64
	Supporto unità ritto	con grani	UCP	½	4	**12**	**140**	16, 68
		con collare eccentrico	UELP	½	3	**12**	**75**	34
		foro conico (bussola di trazione(1))	UKP	¾	3	**20**	**80**	52
	Unità flangiate a quattro bulloni	con grani	UCF	½	4	**12**	**140**	22, 70
		con collare eccentrico	UELF	½	3	**12**	**75**	40
		foro conico (bussola di trazione(1))	UKF	¾	3	**20**	**80**	56
	a due bulloni a quattro bulloni	con grani	UCFL	½	4	**12**	**130**	24, 72
		con collare eccentrico	UELFL	½	3	**12**	**75**	42
		foro conico (bussola di trazione(1))	UKFL	¾	3	**20**	**80**	58
	Supporto tenditore unità	con grani	UCT	½	4	**12**	**140**	28, 74
		con collare eccentrico	UELT	½	3	**12**	**75**	46
		foro conico (bussola di trazione(1))	UKT	¾	3	**20**	**75**	72
	Unità flangiate rotonde pilotate	con grani	UCFC	½	3 ½	**12**	**90**	26
		con collare eccentrico	UELFC	½	3	**12**	**75**	44
		foro conico (bussola di trazione(1))	UKFC	¾	3	**20**	**80**	60
	Supporti ritti compatti	con grani	UCPA	½	2	**12**	**50**	18
		con collare eccentrico	UELPA	½	2	**12**	**50**	36
		foro conico (bussola di trazione(1))	UKPA	½	1 9/16	**25**	**45**	54
	Supporti ritti compatti Serie Y	con grani	UCPW			**25**	**40**	20
		con collare eccentrico	UELPW			**25**	**40**	38

(1) Nota: La bussola di trazione della dimensione desiderata deve essere ordinata separatamente.

INFORMAZIONI SUL PRODOTTO

Disco centrifugo di precisione
Fornisce il primo livello di protezione contro la contaminazione.

Tenuta ad alte prestazioni
Guarnizione di tenuta in gomma nitrilica con interfaccia progettata per l'anello interno.

Superficie di contatto della tenuta temprata e rettificata
Aiuta a proteggere dall'usura abrasiva, prolungando la durata della tenuta.

Cuscinetto con diametro esterno sferico
Accoppiamento tra cuscinetto e supporto progettato per migliorare la durata di questi ultimi.

Sistema di erogazione della lubrificazione
Gola e fori di lubrificazione lavorati con precisione nell'anello esterno del cuscinetto.

Sfere e gabbia lavorate
La gabbia in acciaio offre una guida efficace per le sfere e una capacità di esercizio a temperature elevate.

Anello interno esteso
Maggiore supporto dell'albero sugli anelli di piccole dimensioni, con prolungamento della durata dei cuscinetti e riduzione del disallineamento.

Tipologie di fissaggio
Tre efficaci metodi di fissaggio all'albero disponibili:

- Fissaggio con grani
  - Installazione semplice
  - Ideale per applicazioni reversibili
  - Offre una forza di tenuta massima
- Fissaggio eccentrico
  - Installazione semplice
  - Affidabile e assicura un'ottima tenuta all'albero
  - Riduce al minimo i danni all'albero
- Fissaggio con bussola di trazione
  - Fissaggio altamente concentrico e sicuro
  - Elimina i danneggiamenti all'albero
  - Impedisce la corrosione da sfregamento anche in condizioni sfavorevoli

Alloggiamenti in ghisa
Viene utilizzata ghisa ISO 185 Grado 200 (ASTM A48 Classe n. 30).

Grasso di alta qualità
Prelubrificato con grasso a base di litio di alta qualità, compatibile con la maggior parte dei grassi industriali.

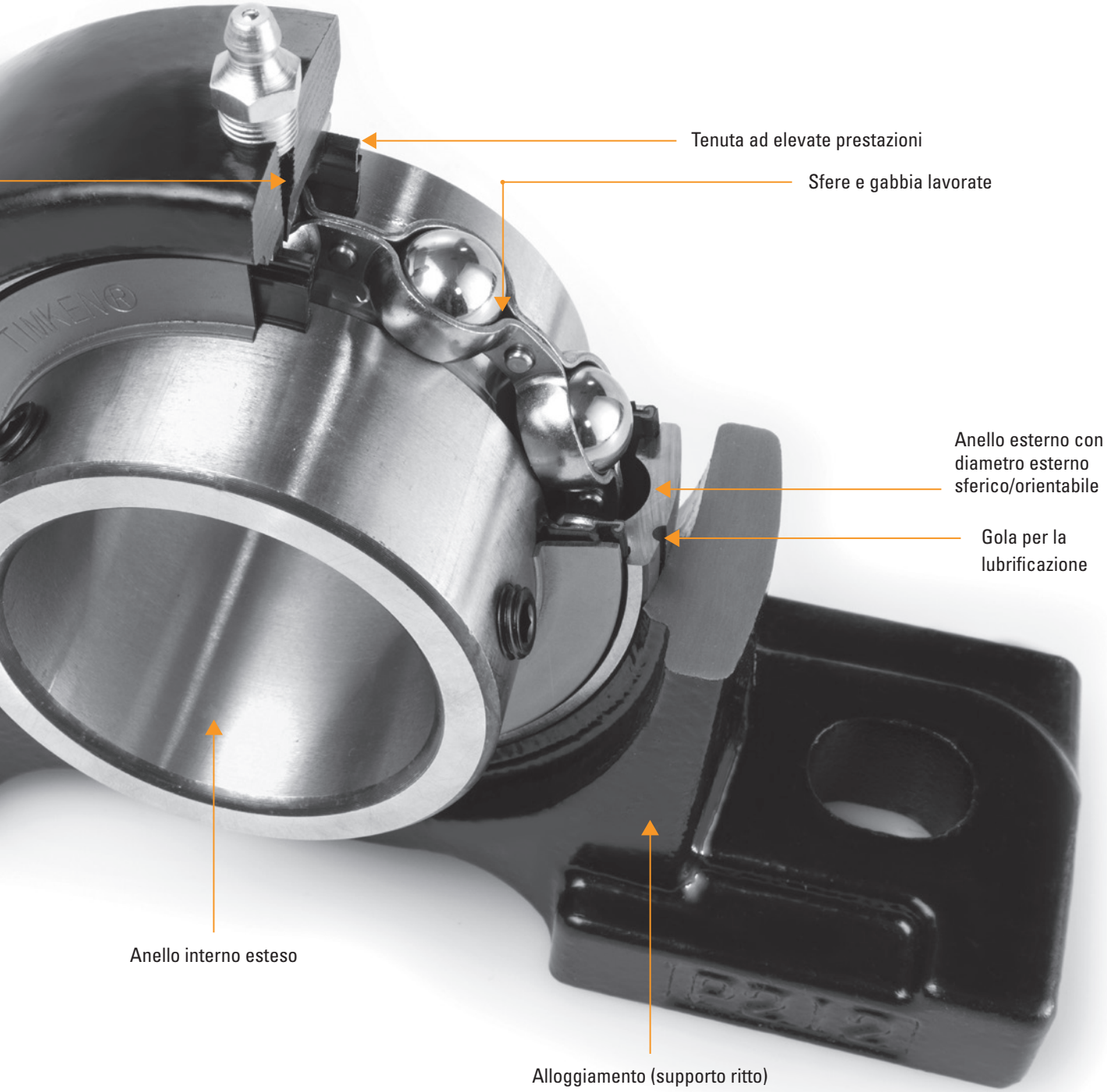
Tenuta ad elevate prestazioni
Sfere e gabbia lavorate
Anello esterno con diametro esterno sferico/orientabile
Gola per la lubrificazione
Anello interno esteso
Alloggiamento (supporto ritto)

INSTALLAZIONE
SERIE UC 200 E UC 300

UNITÀ CON GRANI

Le unità con grani sono montate sull'albero con l'aiuto di due grani di fissaggio nell'anello interno posizionate a 120 gradi l'una dall'altra. Il meccanismo con fissaggio a grani facilita il montaggio ed è adatto per le applicazioni in cui la rotazione dell'albero è bidirezionale.

Le procedure di installazione delle unità con grani sono mostrate di seguito.

1. Assicurarsi che l'albero sia pulito, privo di sbavature, dritto e del giusto diametro. Il supporto non deve essere montato su una sezione usurata dell'albero. L'impiego di alberi con durezza superiore ad HRC 45 ridurrà l'efficacia dei dispositivi di bloccaggio. Consultare la tabella 3 a pagina 12 per le tolleranze dell'albero consigliate.
2. Installare la testina di ingrassaggio in dotazione nel foro di lubrificazione filettato sul supporto. Allineare il cuscinetto nel suo supporto e far scivolare l'unità in posizione sull'albero.

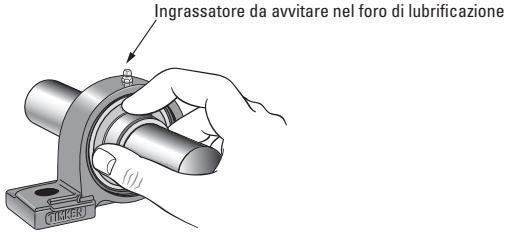

3. Fissare saldamente il supporto alle alla sua base d'appoggio, usando un dispositivo di fissaggio di dimensioni adeguate e la coppia di serraggio consigliata (tabella 5 a pagina 12). Per il montaggio di un qualsiasi tipo di supporto occorre utilizzare delle rondelle piatte. Le rondelle devono essere di dimensioni adatte al diametro del bullone.

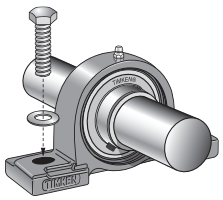

4. Bloccare il cuscinetto all'albero stringendo ciascun grano di arresto dell'anello interno in modo incrementale fino ai livelli di coppia consigliati (tabella 4 a pagina 12).

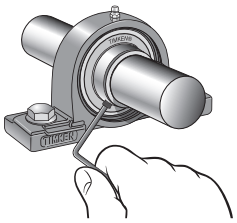

SERIE UK

UNITÀ CON BUSSOLA DI TRAZIONE

Le unità con bussola di trazione presentano un cuscinetto con alesaggio conico montato sull'albero assieme alla bussola di trazione, composto da bussola di trazione, ghiera di bloccaggio e rondella anti-svitamento. Questo design offre la migliore concentricità dell'albero e la più elevata capacità con la possibilità di ospitare alberi di dimensioni ridotte. Queste unità sono le più adatte se esposte a vibrazioni e urti eccessivi.

Le procedure di installazione delle unità con bussola di trazione sono mostrate di seguito.

1. Assicurarsi che l'albero sia pulito, privo di sbavature, dritto e del giusto diametro. Il supporto non deve essere montato su una sezione usurata dell'albero. Consultare la tabella 6 a pagina 13 per le tolleranze dell'albero consigliate.
2. Far scorrere la bussola di trazione in posizione sull'albero. Se la bussola di trazione è troppo stretta, allargare la fessura usando un cacciavite come previsto.
3. Far scorrere il cuscinetto sulla bussola di trazione e montare il tutto senza stringere. Per l'ancoraggio alla base di un qualsiasi tipo di supporto occorre utilizzare delle rondelle piatte. Le rondelle devono essere di dimensioni adatte al diametro del bullone.
4. Montare la rondella anti-svitamento sulla bussola di trazione e infilare la ghiera di serraggio, lasciando circa 6mm (¼ di pollice) tra la rondella anti-svitamento e l'anello interno del cuscinetto.
5. Utilizzare un cacciavite grande o una leva per bloccare la bussola in posizione fino a quando qualsiasi movimento relativo tra albero, bussola di trazione e anello interno del cuscinetto non sia sparito.
6. Ruotare manualmente la ghiera di bloccaggio fino a quando non è ben stretta. Usare una chiave per stringere la ghiera di bloccaggio secondo la coppia suggerita (si veda la tabella 7 a pagina 13).

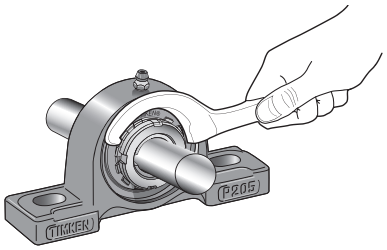

7. Piegare una linguetta della rondella anti-svitamento in una fessura della ghiera di bloccaggio per evitare che la stessa si allenti.

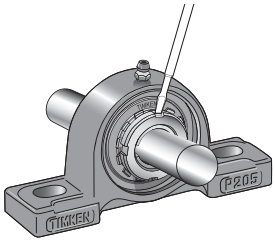

8. Far ruotare l'albero manualmente stringendo i bulloni di ancoraggio alla base e verificare che l'albero ruoti liberamente. Stringere i bulloni secondo le coppie di serraggio consigliate nella tabella 5 a pagina 12.

SERIE UEL

UNITÀ CON FISSAGGIO A COLLARE ECCENTRICO

Il collare autobloccante elimina la necessità di utilizzare grani di bloccaggio, rondelle anti-svitamento, spallamenti, e bussole di trazione. Per numerose applicazioni agricole e industriali, i collari autobloccanti sono più semplici da installare. Il collare presenta una camma incassata eccentrica rispetto all'alesaggio del collare stesso. Quando assemblato sull'albero, il collare si fissa (o si accoppia) con l'estremità eccentrica della camma presente sull'anello interno del cuscinetto. Questo assemblaggio mantiene saldamente in posizione l'albero con un'azione di bloccaggio positivo che aumenta progressivamente con l'utilizzo. Non sono necessarie regolazioni. Le viti di fissaggio del collare garantiscono una maggior robustezza del bloccaggio.

Le procedure di installazione dei suporti con fissaggio a collare eccentrico sono mostrate di seguito.

1. Assicurarsi che l'albero sia pulito, privo di sbavature, dritto e del giusto diametro. Il cuscinetto non deve essere montato su una sezione usurata dell'albero. L'impiego di alberi con durezza superiore ad HRC 45 ridurrà l'efficacia dei dispositivi di bloccaggio. Consultare la tabella 3 a pagina 12 per le tolleranze dell'albero consigliate.

2. Installare la testina di ingrassaggio in dotazione nel foro di lubrificazione filettato sul supporto. Allineare il cuscinetto nel suo supporto e far scivolare l'unità in posizione sull'albero.

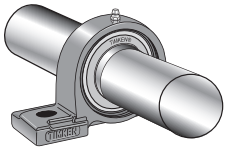

3. Fissare saldamente il supporto alla base usando una chiave fissa di dimensioni adeguate e la coppia di serraggio consigliata (tabella 5 a pagina 12). Per il montaggio di un qualsiasi tipo di sopporto occorre utilizzare delle rondelle piatte. Le rondelle devono essere di dimensioni adatte al diametro del bullone.

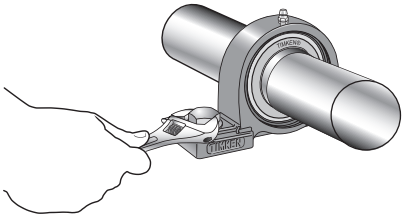

4. Posizionare il collare di bloccaggio eccentrico sull'albero, con la sua camma interna rivolta verso quella presente sull'estremita esterna dell'anello interno del cuscinetto. La camma incassata del collare eccentrico si innesterà sulla camma corrispondente dell'anello interno del cuscinetto. Girare il collare in direzione della rotazione dell'albero.

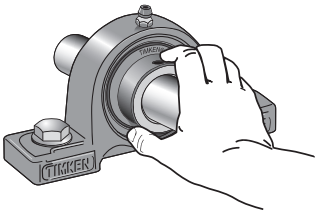

5. Usando un martello leggero e un punzone inserito nel foro cieco, battere leggermente nella direzione della rotazione dell'albero per un innesto corretto del collare. L'inserto ora è fissato all'albero.

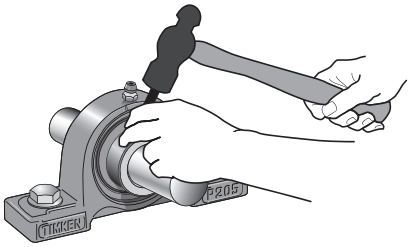

6. Serrare i grani al livello di coppia suggerito (si veda la tabella 4 a pagina 12).

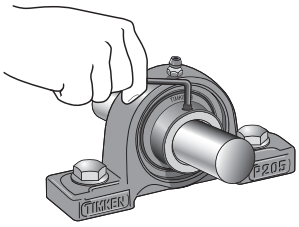

RILUBRIFICAZIONE

I supporti della serie U di Timken sono prelubrificati. Tuttavia, in alcune applicazioni per le quali queste unità sono state progettate, è consigliabile una rilubrificazione periodica. Consultare il manuale operativo del produttore del macchinario per informazioni sul ciclo di rilubrificazione specifico. Le linee guida generali sono disponibili nella tabella 2 seguente.

TABELLA 2. SUGGERIMENTI GENERALI DI RILUBRIFICAZIONE PER CUSCINETTI LUBRIFICATI (1)

Condizione	Intervallo di rilubrificazione
Servizio interno	Non richiesto
Servizio esterno	Due/tre volte all'anno
Forte esposizione all'esterno	Una volta al mese
Elevata contaminazione/contatto con acqua	Una volta alla settimana

(1) In linea di massima, rilubrificare finché non si osserva una prima espulsione di grasso dal cuscinetto.

DATI TECNICI

Le seguenti tabelle forniscono utili dettagli sul montaggio relativamente alla tolleranza dell'albero, alla coppia di serraggio consigliata per i grani e i bulloni di fissaggio, ai giochi interni del cuscinetto e alle classificazioni di velocità.

TABELLA 3. TOLLERANZA DELL'ALBERO CONSIGLIATA (1)

Dimensioni dell'albero		Tolleranza dell'albero	
A partire da	Compreso	Min.	Max.
mm pollici	**mm** pollici	**mm** pollici	**mm** pollici
12 0.500	**18** 0.625	**0** 0.000	**– 0,011** – 0,0004
19 0.750	**30** 1.000	**0** 0.000	**– 0,013** – 0,0005
31 1.125	**50** 1.938	**0** 0.000	**– 0,016** – 0,0006
51 2.000	**80** 3.125	**0** 0.000	**– 0,019** – 0,0007
81 3.250	**120** 3.500	**0** 0.000	**– 0,022** – 0,0009
120 3,50	**140** 4,00	**0** 0.000	**– 0,025** – 0,0010

(1) Queste misure si riferiscono a una condizione di esercizio normale; per carichi pesanti, alte velocità o applicazioni su alberi verticali, consultare il produttore del macchinario o il tecnico Timken di zona.

Per le tolleranze dell'albero sul quele andrà montata la bussola di trazione, si veda la tabella 6 a pagina 13.

TABELLA 4. COPPIA DI SERRAGGIO GRANI CONSIGLIATA

Dimensioni dei grani di fissaggio all'albero	Coppia di serraggio	Intervalli di alesaggio applicabili		
		UC 200 Serie	UEL 200 Serie	UC 300 Serie
mm pollici	**N-m** pollici-libbre			
M6 x 0,75	**4**	201 - 206	204 - 205	305 - 306
¼– 28 UNF	35	201 - 206	–	–
M8 x 1	**9**	207 - 209	206 - 210	307
5⁄16 – 24 UNF	75	207 - 209	–	–
M10 x 1,25	**18**	210 - 212	211 - 212	308 - 309
⅜ – 24 UNF	155	210 - 212	–	–
M12 x 1,5	**28**	213 - 218	–	310 - 314
7⁄16 – 20 UNF	248	–	–	–
M14 x 1,5	**35**	–	–	315 - 316
½ – 20 UNF	248	213 - 218	–	–
M16 x 1,5	**56**	–	–	317 - 319
⅝ – 18 UNF	496	–	–	–
M18 x 1,5	**62**	–	–	320 - 324
¾– 16 UNF	549	–	–	–
M20 x 1,5	**83**	–	–	326 - 328
–	–	–	–	–

Per le coppie di serraggio delle ghiere per bussole di trazione, si veda la tabella 7 a pagina 13.

TABELLA 5. COPPIA SUGGERITA DEI BULLONI DI ANCORAGGIO ALLA BASE

Dimensioni bullone	Coppia di serraggio	Dimensioni bullone	Coppia di serraggio
mm	N-m	pollici	piedi-libbre
M10	**12 – 21**	⅜	9 – 16
M12	**21 – 37**	7⁄16	16 – 27
M14	**34 – 60**	½	26 – 44
M16	**53 – 93**	⅝	39 - 69
M20	**104 – 186**	¾	77 – 137
M22	**143 – 256**	⅞	106 – 190
M27	**266 – 478**	1	196 – 353
M30	**360 – 645**	1 ⅛	265 – 476
M33	**494 – 885**	1 ¼	364 – 653
M36	**631 – 1130**	1 ⅜	465 – 833
M39	**740 – 1320**	1 ½	521 - 974
M42	**858 – 1533**	1 ⅝	609 - 1131

Poiché i cuscinetti con alesaggio conico sono fissati all'albero attraverso una bussola di trazione, un accoppiamento più libero è consentito poiché la stessa offre un'eccellente concentricità. Ciò rende il montaggio del cuscinetto sull'albero molto più semplice.

La tabella 6 a pagina 13 mostra la tolleranza dimensionale dell'albero usata con i cuscinetti ad alesaggio conico (fissati con bussole di trazione).

TABELLA 6. TOLLERANZA DIMENSIONALE DELL'ALBERO USATA PER I CUSCINETTI CON ALESAGGIO CONICO (BUSSOLE DI TRAZIONE)

Diam. albero		Tolleranza dimensionale dell'albero			
		h8		h9	
A partire da	Compreso	Min.	Max.	Min.	Max.
mm pollici	**mm** pollici	**mm** pollici	**mm** pollici	**mm** pollici	**mm** pollici
18	**30**	**-0.033**	**0**	**-0.052**	**0**
5/8	1 ¼	-0,0013	0	-0,0020	0
30	**50**	**-0.039**	**0**	**-0.062**	**0**
1 ¼	2	-0,0015	0	-0,0024	0
50	**80**	**-0.046**	**0**	**-0.074**	**0**
2	3 ½	-0,0018	0	-0,0029	0

TABELLA 7. COPPIE DI SERRAGGIO DELLE GHIERE DI BLOCCAGGIO PER BUSSOLE DI TRAZIONE (RIFERIMENTO)

Codice alesaggio	Serie UK 200		
	Carico standard		Carico pesante
	Min.	Max.	(Max. x 1,5)
	N-m piedi-libbre	**N-m** piedi-libbre	**N-m** piedi-libbre
5	**25** 18	**38** 28	**56** 41
6	**30** 22	**45** 33	**68** 50
7	**40** 30	**60** 44	**90** 66
8	**50** 37	**75** 55	**113** 83
9	**60** 44	**90** 66	**135** 100
10	**75** 55	**113** 83	**169** 125
11	**100** 74	**150** 111	**225** 166
12	**130** 76	**195** 144	**293** 216
13	**150** 111	**225** 166	**338** 249
15	**170** 125	**255** 188	**383** 282
16	**200** 148	**300** 221	**450** 332

GIOCO RADIALE INTERNO

Nella fabbricazione di cuscinetti a sfere, l'assemblaggio di anelli ed elementi rotanti in base a un gioco interno specifico è una pratica standard. Questa caratteristica è necessaria per assorbire la perdita di gioco dovuta al montaggio con interferenza degli anelli del cuscinetto o all'espansione dei cuscinetti, degli alberi e degli alloggiamenti. Il gioco interno in un'applicazione è un fattore importante che ha un'influenza significativa sulle prestazioni del cuscinetto e sulle caratteristiche di produzione di calore, rumore e vibrazione.

La Tabella 8 mostra il gioco interno applicabile per i cuscinetti delle diverse serie e la Tabella 9 mostra le opzioni disponibili per il gioco interno.

TABELLA 8. GIOCHI INTERNI - DIVERSE SERIE

Alesaggio del cuscinetto	Gioco radiale interno
Cilindrico (UC, UEL)	CN
Conico (UK)	C3

TABELLA 9. GIOCO RADIALE INTERNO

Diametro "d" nominale dell'alesaggio del cuscinetto		Gioco radiale interno			
		CN		C3	
A partire da	Compreso	Min.	Max.	Min.	Max.
µm					
10	**18**	**3**	**18**	**11**	**25**
18	**24**	**5**	**20**	**13**	**28**
24	**30**	**5**	**20**	**13**	**28**
30	**40**	**6**	**20**	**15**	**33**
40	**50**	**6**	**23**	**18**	**36**
50	**65**	**8**	**28**	**23**	**43**
65	**80**	**10**	**30**	**25**	**51**
80	**100**	**12**	**36**	**30**	**58**
100	**120**	**15**	**41**	**36**	**66**
120	**140**	**18**	**48**	**41**	**81**

Annotazioni

1. Il gioco radiale interno indicato nella tabella precedente è conforme a JIS B 1558.
2. L'aumento del gioco interno causato dal carico misurato applicato è indicato nella Tabella 10 seguente. La correzione è applicabile al gioco massimo.

TABELLA 10. CORREZIONE DEL GIOCO

Diametro "d" nominale dell'alesaggio del cuscinetto		Carico Misurato	Correzione del Gioco	
A partire da	Compreso		CN	C3
mm		**N**	**µm**	
2,5	**18**	**24,5**	**4**	**4**
18	**50**	**49**	**5**	**6**
50	**280**	**147**	**8**	**9**

CLASSIFICAZIONI DI VELOCITÀ

Non esiste un metodo preciso per determinare la velocità massima alla quale un cuscinetto a sfere può operare. Le caratteristiche dei cuscinetti e dei componenti circostanti, degli alberi, degli alloggiamenti e di altri elementi, così come le condizioni di servizio di base, sono tutte variabili interdipendenti, che insieme garantiscono prestazioni costanti e soddisfacenti a velocità elevate.

La velocità di funzionamento sicura di un cuscinetto è spesso limitata dalla temperatura interna del cuscinetto che, a sua volta, dipende dalla temperatura circostante l'applicazione, nonché dalla precisione di cuscinetti, alberi, alloggiamenti, componenti ausiliari ecc. e dal tipo e dalla quantità del lubrificante. I cuscinetti radiali dotati di ottimizzazioni interne adeguate operano a velocità elevate per periodi più lunghi, purché siano installati e lubrificati correttamente.

La tabella seguente mostra le velocità di rotazione standard consentite per i cuscinetti a sfere.

TABELLA 11. VELOCITÀ DI ROTAZIONE CONSENTITA DEI CUSCINETTI

Diametro alesaggio Codice	Serie di diametri	
	2	3
	giri/min.	
01	5800	-
02	5800	-
03	5800	-
04	5800	-
05	5100	4600
06	4300	3900
07	3700	3400
08	3300	3100
09	3100	2700
10	2800	2400
11	2500	2300
12	2300	2100
13	2200	1900
14	2100	1800
15	2000	1700
16	1800	1600
17	1700	1500
18	1600	1400
19	-	1400
20	-	1300
21	-	1200
22	-	1100
24	-	1100
26	-	1000
28	-	910

Annotazioni:

Quando un cuscinetto è usato con un accoppiamento eccessivamente libero, la velocità di rotazione consentita deve essere calcolata moltiplicandola per il fattore di installazione f_c mostrato nella tabella seguente.

TABELLA 12. FATTORE DI INSTALLAZIONE f_c DEI CUSCINETTI

Tipi di cuscinetti a sfere	Fattore di installazione f_c					
	Classe degli intervalli di tolleranza dell'albero					
	h5, j5	j6	h6	h7	h8	h9
Fissaggio con grani, UC	-	1	1	0,8	0,5	0,2
Fissaggio con collare eccentrico, UEL	1	-	-	-	-	-
Foro conico per l'uso con bussola di trazione, UK	-	-	-	-	1	1

SERIE INDUSTRIALE UC 200 CON FISSAGGIO A GRANI

Questa sezione approfondisce i seguenti argomenti:

Supporti ritti UCP 200. 16
Supporti ritti compatti UELPA 200 36
Supporti ritti compatti UELPW 200 Serie Y 38
Supporto flangiato a quattro bulloni UCF 200 22
Supporto flangiato a due bulloni UCFL 200 24
Supporto flangiato tondo pilotato UCFC 200 26
Supporti tenditori UCT 200 28
Cuscinetti a sfere con anello interno esteso UC 200 30

SERIE INDUSTRIALE UCP 200 CON FISSAGGIO A GRANI
SUPPORTI RITTI IN GHISA

- I supporti ritti UCP sono consigliati per le applicazioni industriali dove si incontrano carichi normali.
- Il supporto compatto in un solo pezzo con montaggio a due bulloni può essere installato in qualsiasi posizione e facilita la sostituzione del cuscinetto.
- Queste unità usano cuscinetti a sfere con anello interno esteso e diametri esterni sferici autoallineanti che compensano il disallineamento.
- Le unità della serie UCP Timken presentano l'inserto del cuscinetto con fissaggio attraverso dei grani (UC).
- I cuscinetti sono prelubrificati e pronti per il montaggio immediato.
- Viene fornito in dotazione un raccordo ingrassatore per la rilubrificazione[1].
- Il design della tenuta è particolarmente adatto per applicazioni in ambienti bagnati o sporchi.
- Le dimensioni d'interasse dei fori per i bulloni e l'altezza dalla base al centro sono compatibili con le unità della concorrenza.
- Alloggiamento progettato per una facile sostituzione dei cuscinetti.

Albero Diametro d		Denominazioni supporto	Denominazioni cuscinetto	Capacità di carico di base		Dimensioni											Dimen-sioni bullone	Peso
				Dinamico C_r	Statico C_{0r}	H	L	L_1	A	H_1	J	H_2	S	B	N	N_1		
mm	pollici			**kN** libbre	**kN** libbre	**mm** pollici	**mm** pollici	**mm** pollici	**mm** pollici	**mm** pollici	**mm** pollici	**mm** pollici	**mm** pollici	**mm** pollici	**mm** pollici	**mm** pollici	**mm** pollici	**kg** libbre
12		UCP201	UC201															
	½	UCP201-8	UC201-8															
15		UCP202	UC202	**12,8** 2878	**6,7** 1495	**30,2** 1 3/16	**127** 5	**36** 1 13/32	**38** 1 1/2	**16** 5/8	**95** 3 3/4	**60** 2 3/8	**12,7** 0,500	**31,0** 1,220	**13** 1/2	**18** 23/32	**M10** 3/8	**0,6** 1,3
	5/8	UCP202-10	UC202-10															
17		UCP203	UC203															
	3/4	UCP204-12	UC204-12	**12,8** 2878	**6,7** 1495	**33,3** 1 5/16	**127** 5	**36** 1 13/32	**38** 1 1/2	**16** 5/8	**95** 3 3/4	**65** 2 9/16	**12,7** 0,500	**31,0** 1,220	**13** 1/2	**18** 23/32	**M10** 3/8	**0,7** 1,5
20		UCP204	UC204															
	7/8	UCP205-14	UC205-14															
	15/16	UCP205-15	UC205-15	**14,0** 3147	**7,9** 1765	**36,5** 1 7/16	**140** 5 1/2	**38** 1 1/2	**38** 1 1/2	**16** 5/8	**105** 4 1/8	**70** 2 49/64	**14,3** 0,563	**34,1** 1,343	**13** 1/2	**18** 23/32	**M10** 3/8	**0,8** 1,8
25		UCP205	UC205															
	1	UCP205-16	UC205-16															
	1 1/8	UCP206-18	UC206-18															
30		UCP206	UC206	**19,5** 4384	**11,3** 2540	**42,9** 1 11/16	**165** 6 1/2	**48** 1 7/8	**48** 1 7/8	**17** 21/32	**121** 4 3/4	**84** 3 5/16	**15,9** 0,626	**38,1** 1,500	**17** 21/32	**21** 13/16	**M14** 1/2	**1,3** 2,9
	1 3/16	UCP206-19	UC206-19															
	1 1/4	UCP206-20	UC206-20															
	1 1/4	UCP207-20	UC207-20															
	1 5/16	UCP207-21	UC207-21															
	1 3/8	UCP207-22	UC207-22	**25,7** 5778	**15,4** 3462	**47,6** 1 7/8	**167** 6 9/16	**47** 1 27/32	**48** 1 7/8	**18** 23/32	**127** 5	**95** 3 3/4	**17,5** 0,689	**42,9** 1,689	**17** 21/32	**21** 13/16	**M14** 1/2	**1,6** 3,5
35		UCP207	UC207															
	1 7/16	UCP207-23	UC207-23															
	1 1/2	UCP208-24	UC208-24															
	1 9/16	UCP208-25	UC208-25	**29,1** 6542	**17,8** 4002	**49,2** 1 15/16	**184** 7 1/4	**53** 2 3/32	**54** 2 1/8	**18** 23/32	**137** 5 13/32	**98** 3 27/32	**19,0** 0,748	**49,2** 1,937	**17** 21/32	**21** 13/16	**M14** 1/2	**2,0** 4,4
40		UCP208	UC208															
	1 5/8	UCP209-26	UC209-26															
	1 11/16	UCP209-27	UC209-27	**34,1** 7666	**21,3** 4788	**54,0** 2 1/8	**190** 7 15/32	**55** 2 5/32	**54** 2 1/8	**20** 25/32	**146** 5 3/4	**106** 4 3/16	**19,0** 0,748	**49,2** 1,937	**17** 21/32	**21** 13/16	**M14** 1/2	**2,2** 4,9
	1 3/4	UCP209-28	UC209-28															
45		UCP209	UC209															

[1] Per dimensioni di alesaggio fino a 210 incluso, viene utilizzato un raccordo con filettatura conica da ¼"-28 filetti per pollice. Per dimensioni di alesaggio superiori a 211, si usa un raccordo con filetto da ⅛ BSPT.

Continua alla pagina seguente.

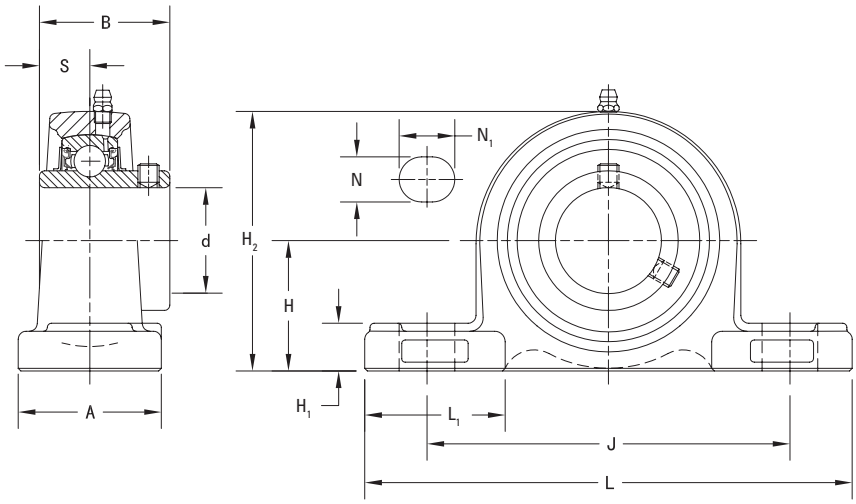

Continua dalla pagina precedente.

Albero Diametro d		Denominazioni supporto	Denominazioni cuscinetto	Capacità di carico di base		Dimensioni											Dimen-sioni bullone	Peso
				Dinamico	Statico	H	L	L_1	A	H_1	J	H_2	S	B	N	N_1		
				C_r	C_{0r}													
mm	pollici			**kN** libbre	**kN** libbre	**mm** pollici	**mm** pollici	**mm** pollici	**mm** pollici	**mm** pollici	**mm** pollici	**mm** pollici	**mm** pollici	**mm** pollici	**mm** pollici	**mm** pollici	**mm** pollici	**kg** libbre
	1 7/8	UCP210-30	UC210-30															
	1 15/16	UCP210-31	UC210-31	**35,1**	**23,3**	**57,2**	**206**	**60**	**60**	**21**	**159**	**113**	**19,0**	**51,6**	**20**	**22**	**M16**	**2,9**
50		UCP210	UC210	7891	5238	2 1/4	8 1/8	2 3/8	2 3/8	13/16	6 1/4	4 7/16	0,748	2,031	25/32	7/8	5/8	6,4
	2	UCP210-32	UC210-32															
	2	UCP211-32	UC211-32															
	2 1/8	UCP211-34	UC211-34	**43,4**	**29,4**	**63,5**	**219**	**65**	**60**	**23**	**171**	**125**	**22,2**	**55,6**	**20**	**22**	**M16**	**3,6**
55		UCP211	UC211	9757	6609	2 1/2	8 5/8	2 9/16	2 3/8	29/32	6 23/32	4 29/32	0,874	2,189	25/32	7/8	5/8	7,9
	2 3/16	UCP211-35	UC211-35															
	2 1/4	UCP212-36	UC212-36															
60		UCP212	UC212	**52,4**	**36,2**	**69,8**	**241**	**73**	**70**	**25**	**184**	**138**	**25,4**	**65,1**	**20**	**25**	**M16**	**4,9**
	2 3/8	UCP212-38	UC212-38	11780	8138	2 3/4	9 1/2	2 7/8	2 3/4	31/32	7 1/4	5 7/16	1,000	2,563	25/32	31/32	5/8	10,8
	2 7/16	UCP212-39	UC212-39															
	2 1/2	UCP213-40	UC213-40	**57,2**	**40,1**	**76,2**	**265**	**78**	**70**	**27**	**203**	**150**	**25,4**	**65,1**	**25**	**30**	**M20**	**5,9**
65		UCP213	UC213	12859	9015	3	10 7/16	3 1/16	2 3/4	1 1/16	8	5 29/32	1,000	2,563	31/32	1 3/16	3/4	13,0
	2 3/4	UCP214-44	UC214-44	**62,2**	**44,1**	**79,4**	**266**	**75**	**72**	**27**	**210**	**157**	**30,2**	**74,6**	**25**	**30**	**M20**	**6,8**
70		UCP214	UC214	13983	9914	3 1/8	10 15/32	2 61/64	2 27/32	1 1/16	8 9/32	6 3/16	1,189	2,937	31/32	1 3/16	3/4	15,0
	2 15/16	UCP215-47	UC215-47															
75		UCP215	UC215	**67,4**	**48,3**	**82,6**	**275**	**78**	**74**	**28**	**217**	**162**	**33,3**	**77,8**	**25**	**30**	**M20**	**7,4**
	3	UCP215-48	UC215-48	15152	10858	3 1/4	10 13/16	3 1/16	2 29/32	1 3/32	8 17/32	6 3/8	1,311	3,063	31/32	1 3/16	3/4	16,3
	3 1/8	UCP216-50	UC216-50	**72,7**	**53,0**	**88,9**	**292**	**83**	**78**	**30**	**232**	**174**	**33,3**	**82,6**	**25**	**35**	**M20**	**9,0**
80		UCP216	UC216	16344	11915	3 1/2	11 1/2	3 9/32	3 1/16	1 3/16	9 1/8	6 27/32	1,311	3,252	31/32	1 3/8	3/4	19,8
	3 1/4	UCP217-52	UC217-52	**84,0**	**61,9**	**95,2**	**310**	**87**	**83**	**32**	**247**	**185**	**34,1**	**85,7**	**25**	**35**	**M20**	**10,8**
85		UCP217	UC217	18884	13916	3 3/4	12 7/32	3 7/16	3 9/32	1 1/4	9 23/32	7 9/32	1,343	3,374	31/32	1 3/8	3/4	23,8
	3 1/2	UCP218-56	UC218-56	**96,1**	**71,5**	**101,6**	**327**	**94**	**88**	**33**	**262**	**198**	**39,7**	**96,0**	**27**	**40**	**M22**	**13,9**
90		UCP218	UC218	21604	16074	4	12 7/8	3 11/16	3 15/32	1 5/16	10 5/16	7 25/32	1,563	3,780	1 1/16	1 9/16	7/8	30,6

SERIE INDUSTRIALE UCPA 200 CON FISSAGGIO A GRANI
UNITÀ DI ALLOGGIAMENTO DEL SUPPORTO RITTO COMPATTO AUTO-ALLINEANTE IN GHISA CON BASE FILETTATA

- I blocchi di supporto ritti della base filettata UCPA sono consigliati per le applicazioni industriali dove si incontrano carichi normali.
- Il supporto compatto in un solo pezzo con montaggio a due bulloni può essere installato in qualsiasi posizione e facilita la sostituzione del cuscinetto.
- Queste unità sono progettate principalmente per applicazioni in cui l'area di montaggio è limitata, le viti dei bulloni sono accessibili dalla parte inferiore dell'unità e non si verificano inversioni di moto.
- Queste unità usano cuscinetti a sfere con anello interno esteso e diametri esterni sferici autoallineanti che compensano il disallineamento.
- Le unità cuscinetto della serie UCPA Timken presentano l'inserto del cuscinetto con fissaggio con grani (UC) Timken.
- Il cuscinetto è prelubrificato e pronto per il montaggio immediato.
- Viene fornita in dotazione una testina di ingrassaggio per la rilubrificazione[1].
- Il design della guarnizione di tenuta è particolarmente adatto per applicazioni che prevedono ambienti bagnati o sporchi.
- Le dimensioni d'interasse dei fori per i bulloni e l'altezza dalla base al centro sono compatibili con le unità della concorrenza.
- Alloggiamento progettato per una facile sostituzione dei cuscinetti.

Albero Diametro d		Denominazioni supporto	Denominazioni cuscinetto	Capacità di carico di base		Dimensioni										Peso
				Dinamico	Statico											
				C_r	C_{0r}	H	L	A	J	N	H_1	H_2	L_1	B	S	
mm	pollici			**kN** libbre	**kN** libbre	**mm** pollici	**mm** pollici	**mm** pollici	**mm** pollici	**mm**	**mm** pollici	**mm** pollici	**mm** pollici	**mm** pollici	**mm** pollici	**kg** libbre
12		UCPA201	UC201													
	½	UCPA201-8	UC201-8													
15		UCPA202	UC202													
	⅝	UCPA202-10	UC202-10	**12,8** 2878	**6,7** 1495	**30,2** 1 3/16	**76** 3	**40** 1 9/16	**52** 2 3/64	**M10x1,5**	**11** 7/16	**60** 2 3/8	**25** 63/64	**31,0** 1,220	**12,7** 0,500	**0,6** 1,3
17		UCPA203	UC203													
	¾	UCPA204-12	UC204-12													
20		UCPA204	UC204													
	⅞	UCPA205-14	UC205-14													
	15/16	UCPA205-15	UC205-15	**14,0** 3147	**7,9** 1765	**36,5** 1 7/16	**84** 3 5/16	**45** 1 25/32	**56** 2 13/64	**M10x1,5**	**12** 15/32	**71** 2 25/32	**27** 1 1/16	**34,1** 1,343	**14,3** 0,563	**0,9** 2
25		UCPA205	UC205													
	1	UCPA205-16	UC205-16													
	1 ⅛	UCPA206-18	UC206-18													
30		UCPA206	UC206	**19,5** 4384	**11,3** 2540	**42,9** 1 11/16	**94** 3 11/16	**50** 1 31/32	**66** 2 19/32	**M14x2,0**	**13** ½	**84** 3 5/16	**30** 1 3/16	**38,1** 1,500	**15,9** 0,626	**1,3** 2,9
	1 3/16	UCPA206-19	UC206-19													
	1 ¼	UCPA206-20	UC206-20													

[1] Per dimensioni di alesaggio fino a 210 incluso, viene utilizzato un raccordo con filettatura conica da ¼"-28 filetti per pollice. Per dimensioni di alesaggio superiori a 211, si usa un raccordo con filetto da ⅛ BSPT.

Continua alla pagina seguente.

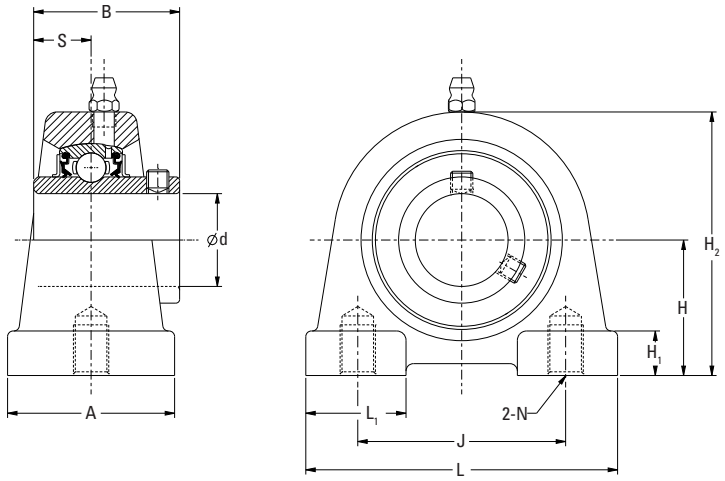

Continua dalla pagina precedente.

Albero Diametro d		Denominazioni supporto	Denominazioni cuscinetto	Capacità di carico di base		Dimensioni										Peso
				Dinamico	Statico	H	L	A	J	N	H_1	H_2	L_1	B	S	
				C_r	C_{0r}											
mm	pollici			**kN** libbre	**kN** libbre	**mm** pollici	**mm** pollici	**mm** pollici	**mm** pollici	**mm**	**mm** pollici	**mm** pollici	**mm** pollici	**mm** pollici	**mm** pollici	**kg** libbre
	1 ¼	UCPA207-20	UC207-20													
	1 5⁄16	UCPA207-21	UC207-21													
	1 ⅜	UCPA207-22	UC207-22	**25,7** 5778	**15,4** 3462	**47,6** 1 ⅞	**110** 4 11⁄32	**55** 2 5⁄32	**80** 3 5⁄32	**M14x2,0**	**13** ½	**93** 3 21⁄32	**38** 1 ½	**42,9** 1,689	**17,5** 0,689	**2,0** 4,4
35		UCPA207	UC207													
	1 7⁄16	UCPA207-23	UC207-23													
	1 ½	UCPA208-24	UC208-24													
	1 9⁄16	UCPA208-25	UC208-25	**29,1** 6542	**17,8** 4002	**49,2** 1 15⁄16	**116** 4 9⁄16	**58** 2 9⁄32	**84** 3 5⁄16	**M14x2,0**	**13** ½	**98** 3 27⁄32	**36** 1 13⁄32	**49,2** 1,937	**19,0** 0,748	**2,0** 4,4
40		UCPA208	UC208													
	1 ⅝	UCPA209-26	UC209-26													
	1 11⁄16	UCPA209-27	UC209-27	**34,1** 7666	**21,3** 4788	**54,2** 2 9⁄64	**120** 4 23⁄32	**60** 2 ⅜	**90** 3 35⁄64	**M14x2,0**	**13** ½	**106** 4 3⁄16	**42** 1 21⁄32	**49,2** 1,937	**19,0** 0,748	**2,3** 5,0
	1 ¾	UCPA209-28	UC209-28													
45		UCPA209	UC209													
	1 ⅞	UCPA210-30	UC210-30													
	1 15⁄16	UCPA210-31	UC210-31	**35,1** 7891	**23,3** 5238	**57,2** 2 ¼	**130** 5 ⅛	**64** 2 17⁄32	**94** 3 45⁄64	**M16x2,0**	**14** 35⁄64	**113** 4 7⁄16	**44** 1 23⁄32	**51,6** 2,031	**19,0** 0,748	**3,0** 6,6
50		UCPA210	UC210													
	2	UCPA210-32	UC210-32													

SERIE INDUSTRIALE UCPW 200 SERIE Y CON FISSAGGIO A GRANI A FILETTATURA METRICA
UNITÀ DI ALLOGGIAMENTO DEL SUPPORTO RITTO COMPATTO AUTO-ALLINEANTE IN GHISA CON BASE FILETTATA

- I blocchi di supporto ritti UCPW Serie Y sono consigliati per le applicazioni industriali dove si incontrano carichi normali.
- Il supporto compatto in un solo pezzo con montaggio a due bulloni può essere installato in qualsiasi posizione e facilita la sostituzione del cuscinetto.
- Queste unità sono progettate principalmente per applicazioni in cui l'area di montaggio è limitata, le viti dei bulloni sono accessibili dalla parte inferiore dell'unità e non si verificano inversioni di moto.
- Queste unità usano cuscinetti a sfere con anello interno esteso e diametri esterni sferici autoallineanti che compensano il disallineamento.
- Le unità cuscinetto della serie UCPW Timken presentano l'inserto del cuscinetto con fissaggio con grani (UC) Timken.
- Il cuscinetto è prelubrificato e pronto per il montaggio immediato.
- Viene fornita in dotazione una testina di ingrassaggio per la rilubrificazione[1].
- Il design della guarnizione di tenuta è particolarmente adatto per applicazioni che prevedono ambienti bagnati o sporchi.
- Le dimensioni d'interasse dei fori per i bulloni e l'altezza dalla base al centro sono compatibili con le unità della concorrenza.
- Alloggiamento progettato per una facile sostituzione dei cuscinetti.

Albero Diametro d		Denominazioni supporto	Denominazioni cuscinetto	Capacità di carico di base		Dimensioni											Peso
				Dinamico	Statico	H	L	A	J	N	H_1	H_2	H_3	L_1	B	S	
				C_r	C_{0r}												
mm	pollici			**kN** libbre	**kN** libbre	**mm** pollici	**mm** pollici	**mm** pollici	**mm** pollici	**mm**	**mm** pollici	**mm** pollici	**mm** pollici	**mm** pollici	**mm** pollici	**mm** pollici	**kg** libbre
25		UCPW205	UC205	**14,0** 3147	**7,9** 1765	**36,5** 1 7/16	**70** 2 3/4	**36** 1 13/32	**50,8** 2	**M10x1,5**	**13** 1/2	**70** 2 3/4	**13** 1/2	**25** 63/64	**34,1** 1,343	**14,3** 0,563	**0,9** 2
30		UCPW206	UC206	**19,5** 4384	**11,3** 2540	**42,9** 1 11/16	**98** 3 27/32	**40** 1 9/16	**76,2** 3	**M10x1,5**	**16** 5/8	**82** 3 7/32	**13** 1/2	**30** 1 3/16	**38,1** 1,500	**15,9** 0,626	**1,3** 2,9

[1] Per dimensioni di alesaggio fino a 210 incluso, viene utilizzato un raccordo con filettatura conica da 1/4"-28 filetti per pollice. Per dimensioni di alesaggio superiori a 211, si usa un raccordo con filetto da 1/8 BSPT.

Continua alla pagina seguente.

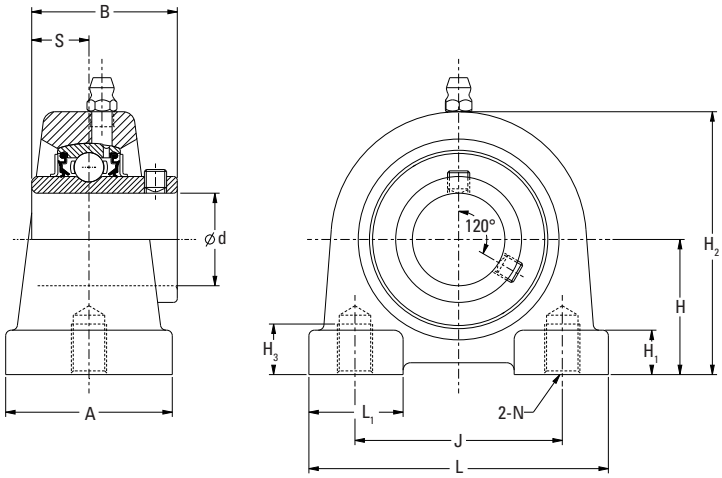

Continua dalla pagina precedente.

Albero Diametro d		Denomi-nazioni supporto	Denomi-nazioni cusci-netto	Capacità di carico di base		Dimensioni											Peso
				Dinamico	Statico	H	L	A	J	N	H_1	H_2	H_3	L_1	B	S	
				C_r	C_{0r}												
mm	in.			**kN** libbre	**kN** libbre	**mm** in.	**mm** in.	**mm** in.	**mm** in.	**mm**	**mm** in.	**mm** in.	**mm** in.	**mm** in.	**mm** in.	**mm** in.	**kg** libbre
35		UCPW207	UC207	**25,7** 5778	**15,4** 3462	**47,6** 1 7/8	**103** 4 1/16	**45** 1 25/32	**82,6** 3 1/4	**M10x1,5**	**19** 3/4	**93** 3 21/32	**13** 1/2	**38** 1 1/2	**42,9** 1,689	**17,5** 0,689	**2,0** 4,4
40		UCPW208	UC208	**29,1** 6542	**17,8** 4002	**49,2** 1 15/16	**116** 4 9/16	**48** 1 7/8	**88,9** 3 1/2	**M12x1,75**	**19** 3/4	**99** 3 57/64	**16** 5/8	**36** 1 13/32	**49,2** 1,937	**19,0** 0,748	**2,0** 4,4

SERIE INDUSTRIALE UCF 200 CON FISSAGGIO A GRANI
UNITÀ FLANGIATE IN GHISA, A QUATTRO BULLONI D'ANCORAGGIO ALLA BASE

- Le unità flangiate a quattro bulloni UCF sono consigliate per le applicazioni industriali dove si incontrano carichi normali.
- Ciascuna unità viene fornita assemblata e pronta per il montaggio i bulloni di ancoraggio.
- Queste unità usano cuscinetti a sfere con anello interno esteso e diametri esterni sferici autoallineanti che compensano il disallineamento.
- I supporti della serie UCF Timken presentano l'inserto del cuscinetto con fissaggio a grani (UC) Timken.
- I cuscinetti sono prelubrificati e pronti per il montaggio immediato.
- Viene fornito in dotazione un raccordo ingrassatore per la rilubrificazione[1].
- Il design della guarnizione di tenuta è particolarmente adatto per applicazioni in ambienti bagnati o sporchi.
- Le dimensioni d'interasse dei fori per i bulloni e la posizione centrale dell'albero sono compatibili con le unità della concorrenza.
- Alloggiamento progettato per una facile sostituzione dei cuscinetti.

Albero Diametro d		Denominazioni supporti flangiati a quattro bulloni	Denominazioni cuscinetto	Capacità di carico di base		Dimensioni									Dimensioni bullone	Peso
				Dinamico	Statico	L	J	A_1	A	A_0	S	B	A_2	N		
				C_r	C_{0r}											
mm	pollici			**kN** libbre	**kN** libbre	**mm** pollici	**mm** pollici	**mm** pollici	**mm** pollici	**mm** pollici	**mm** pollici	**mm** pollici	**mm** pollici	**mm** pollici	**mm** pollici	**kg** libbre
12		UCF201	UC201	**12,8** 2878	**6,7** 1495	**86** 3 3/8	**64** 2 33/64	**11** 7/16	**25,5** 1	**33,3** 1 5/16	**12,7** 0,500	**31,0** 1,220	**15** 19/32	**12** 15/32	**M10** 3/8	**0,6** 1,4
	1/2	UCF201-8	UC201-8													
15		UCF202	UC202													
	5/8	UCF202-10	UC202-10													
17		UCF203	UC203													
	3/4	UCF-204-12	UC204-12													
20		UCF-204	UC204													
	7/8	UCF205-14	UC205-14	**14,0** 3147	**7,9** 1765	**95** 3 3/4	**70** 2 3/4	**13** 1/2	**27** 1/16	**35,8** 1 13/32	**14,3** 0,563	**34,1** 1,343	**16** 5/8	**12** 15/32	**M10** 3/8	**0,8** 1,8
	15/16	UCF205-15	UC205-15													
25		UCF205	UC205													
	1	UCF205-16	UC205-16													
	1 1/8	UCF206-18	UC206-18	**19,5** 4385	**11,3** 2540	**108** 4 1/4	**83** 3 17/64	**13** 1/2	**31** 1 7/32	**40,2** 1 19/32	**15,9** 0,626	**38,1** 1,500	**18** 45/64	**12** 15/32	**M10** 3/8	**1,2** 2,6
30		UCF206	UC206													
	1 3/16	UCF206-19	UC206-19													
	1 1/4	UCF206-20	UC206-20													
	1 1/4	UCF207-20	UC207-20	**25,7** 5778	**15,4** 3462	**117** 4 19/32	**92** 3 5/8	**15** 19/32	**34** 1 11/32	**44,4** 1 3/4	**17,5** 0,689	**42,9** 1,689	**19** 3/4	**14** 35/64	**M12** 7/16	**1,5** 3,3
	1 5/16	UCF207-21	UC207-21													
	1 3/8	UCF207-22	UC207-22													
35		UCF207	UC207													
	1 7/16	UCF207-23	UC207-23													
	1 1/2	UCF208-24	UC208-24	**29,1** 6542	**17,8** 4002	**130** 5 1/8	**102** 4 1/64	**15** 19/32	**36** 1 13/32	**51,2** 2 1/32	**19,0** 0,748	**49,2** 1,937	**21** 53/64	**16** 5/8	**M14** 1/2	**1,9** 4,2
	1 9/16	UCF208-25	UC208-25													
40		UCF208	UC208													
	1 5/8	UCF209-26	UC209-26	**34,1** 7666	**21,3** 4788	**137** 5 13/32	**105** 4 9/64	**16** 5/8	**38** 1 1/2	**52,2** 2 1/16	**19,0** 0,748	**49,2** 1,937	**22** 55/64	**16** 5/8	**M14** 1/2	**2,2** 4,9
	1 11/16	UCF209-27	UC209-27													
	1 3/4	UCF209-28	UC209-28													
45		UCF209	UC209													

[1] Per dimensioni di alesaggio fino a 210 incluso, viene utilizzato un raccordo con filettatura conica da 1/4"-28 filetti per pollice. Per dimensioni di alesaggio superiori a 211, si usa un raccordo con filetto da 1/8 BSPT.

Continua alla pagina seguente.

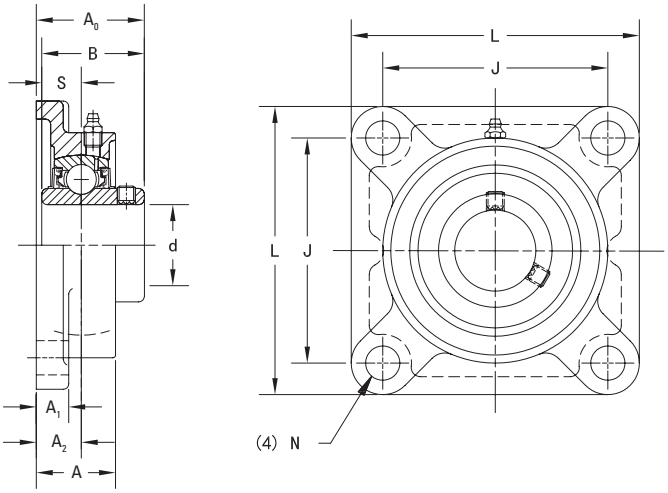

Continua dalla pagina precedente.

Albero Diametro d		Denominazioni supporti flangiati a quattro bulloni	Denominazioni cuscinetto	Capacità di carico di base		Dimensioni									Dimen-sioni bullone	Peso
				Dinamico	Statico											
				C_r	C_{0r}	L	J	A_1	A	A_0	S	B	A_2	N		
mm	pollici			**kN** libbre	**kN** libbre	**mm** pollici	**mm** pollici	**mm** pollici	**mm** pollici	**mm** pollici	**mm** pollici	**mm** pollici	**mm** pollici	**mm** pollici	**mm** pollici	**kg** libbre
	1 7/8	UCF210-30	UC210-30													
	1 15/16	UCF210-31	UC210-31	**35,1**	**23,3**	**143**	**111**	**16**	**40**	**54,6**	**19,0**	**51,6**	**22**	**16**	**M14**	**2,5**
50		UCF210	UC210	7891	5238	5 5/8	4 3/8	5/8	1 9/16	2 5/32	0,748	2,031	55/64	5/8	1/2	5,5
	2	UCF210-32	UC210-32													
	2	UCF211-32	UC211-32													
	2 1/8	UCF211-34	UC211-34	**43,4**	**29,4**	**162**	**130**	**18**	**43**	**58,4**	**22,2**	**55,6**	**25**	**19**	**M16**	**3,4**
55		UCF211	UC211	9757	6609	6 3/8	5 1/8	23/32	1 11/16	2 19/64	0,874	2,189	63/64	3/4	5/8	7,5
	2 3/16	UCF211-35	UC211-35													
	2 1/4	UCF212-36	UC212-36													
60		UCF212	UC212	**52,4**	**36,2**	**175**	**143**	**18**	**48**	**68,7**	**25,4**	**65,1**	**29**	**19**	**M16**	**4,2**
	2 3/8	UCF212-38	UC212-38	11780	8138	6 7/8	5 5/8	23/32	1 7/8	2 45/64	1,000	2,563	1 9/64	3/4	5/8	9,3
	2 7/16	UCF212-39	UC212-39													
	2 1/2	UCF213-40	UC213-40	**57,2**	**40,1**	**187**	**149**	**22**	**50**	**69,7**	**25,4**	**65,1**	**30**	**19**	**M16**	**5,2**
65		UCF213	UC213	12859	9015	7 3/8	5 55/64	7/8	1 31/32	2 3/4	1,000	2,563	1 3/16	3/4	5/8	11,5
	2 3/4	UCF214-44	UC214-44	**62,2**	**44,1**	**193**	**152**	**22**	**54**	**75,4**	**30,2**	**74,6**	**31**	**19**	**M16**	**5,9**
70		UCF214	UC214	13983	9914	7 19/32	5 63/64	7/8	2 1/8	2 31/32	1,189	2,937	1 7/32	3/4	5/8	13,0
	2 15/16	UCF215-47	UC215-47													
75		UCF215	UC215	**67,4**	**48,3**	**200**	**159**	**22**	**56**	**78,5**	**33,3**	**77,8**	**34**	**19**	**M16**	**6,4**
	3	UCF215-48	UC215-48	15152	10858	7 7/8	6 17/64	7/8	2 7/32	3 3/32	1,311	3,060	1 11/32	3/4	5/8	14,1
	3 1/8	UCF216-50	UC216-50	**72,7**	**53,0**	**208**	**165**	**22**	**58**	**83,3**	**33,3**	**82,6**	**34**	**23**	**M20**	**7,3**
80		UCF216	UC216	16344	11915	8 3/16	6 1/2	7/8	2 9/32	3 9/32	1,311	3,252	1 11/32	29/32	3/4	16,1
	3 1/4	UCF217-52	UC217-52	**84,0**	**61,9**	**220**	**175**	**24**	**63**	**87,6**	**34,1**	**85,7**	**36**	**23**	**M20**	**8,9**
85		UCF217	UC217	18884	13916	8 21/32	6 57/64	15/16	2 15/32	3 29/64	1,343	3,374	1 27/64	29/32	3/4	19,6
	3 1/2	UCF218-56	UC218-56	**96,1**	**71,5**	**235**	**187**	**25**	**68**	**96,3**	**39,7**	**96,0**	**40**	**23**	**M20**	**11,4**
90		UCF218	UC218	21604	16074	9 1/4	7 23/64	31/32	2 11/16	3 25/32	1,563	3,780	1 37/64	29/32	3/4	25,1

SERIE INDUSTRIALE UCFL 200 CON FISSAGGIO A GRANI
SUPPORTI FLANGIATI IN GHISA A DUE BULLONI

- Le unità flangiate a due bulloni UCFL sono consigliate per le applicazioni industriali dove si incontrano carichi normali.
- Questa serie è stata progettata principalmente per applicazioni che presentano un'area di montaggio limitata.
- Ciascuna unità viene fornita assemblata e pronta per il montaggio con i bulloni di ancoraggio.
- Queste unità usano cuscinetti a sfere con anello interno esteso e diametri esterni sferici autoallineanti che compensano il disallineamento.
- Le unità cuscinetto della serie UCFL Timken presentano l'inserto del cuscinetto con fissaggio a grani (UC) Timken.
- I cuscinetti sono prelubrificati e pronti per il montaggio immediato.
- Viene fornito in dotazione un raccordo ingrassatore per la rilubrificazione[1].
- Il design della guarnizione di tenuta è particolarmente adatto per applicazioni in ambienti bagnati o sporchi.
- Le dimensioni d'interasse dei fori per i bulloni e la posizione centrale dell'albero sono compatibili con le unità della concorrenza.
- Alloggiamento progettato per una facile sostituzione dei cuscinetti.

Albero Diametro d		Denominazioni supporti flangiati a due bulloni	Denominazioni cuscinetto	Capacità di carico di base		Dimensioni										Dimen-sioni bullone	Peso
				Dinamico	Statico	H	J	A_1	A	A_0	L	A_2	S	B	N		
				C_r	C_{0r}												
mm	pollici			**kN** libbre	**kN** libbre	**mm** pollici	**mm** pollici	**mm** pollici	**mm** pollici	**mm** pollici	**mm** pollici	**mm** pollici	**mm** pollici	**mm** pollici	**mm** pollici	**mm** pollici	**kg** libbre
12		UCFL201	UC201	**12,8** 2878	**6,7** 1495	**113** 4 7/16	**90** 3 35/64	**11** 7/16	**25,5** 1	**33,3** 1 5/16	**60** 2 3/8	**15** 19/32	**12,7** 0,500	**31,0** 1,220	**12** 15/32	**M10** 3/8	**0,5** 1,1
	½	UCFL201-8	UC201-8														
15		UCFL202	UC202														
	⅝	UCFL202-10	UC202-10														
17		UCFL203	UC203														
	¾	UCFL204-12	UC204-12														
20		UCFL204	UC204														
	⅞	UCFL205-14	UC205-14	**14,0** 3147	**7,9** 1765	**130** 5 1/8	**99** 3 57/64	**13** ½	**27** 1 1/16	**35,8** 1 13/32	**68** 2 11/16	**16** ⅝	**14,3** 0,563	**34,1** 1,343	**16** ⅝	**M14** ½	**0,6** 1,3
	15/16	UCFL205-15	UC205-15														
25		UCFL205	UC205														
	1	UCFL205-16	UC205-16														
	1 ⅛	UCFL206-18	UC206-18	**19,5** 4385	**11,3** 2540	**148** 5 13/16	**117** 4 39/64	**13** ½	**31** 1 7/32	**40,2** 1 37/64	**80** 3 5/32	**18** 45/64	**15,9** 0,626	**38,1** 1,500	**16** ⅝	**M14** ½	**1,0** 2,2
30		UCFL206	UC206														
	1 3/16	UCFL206-19	UC206-19														
	1 ¼	UCFL206-20	UC206-20														
	1 ¼	UCFL207-20	UC207-20	**25,7** 5778	**15,4** 3462	**161** 6 11/32	**130** 5 1/8	**14** 9/16	**34** 1 11/32	**44,4** 1 ¾	**90** 3 17/32	**19** ¾	**17,5** 0,689	**42,9** 1,689	**16** ⅝	**M14** ½	**1,2** 2,6
	1 5/16	UCFL207-21	UC207-21														
	1 ⅜	UCFL207-22	UC207-22														
35		UCFL207	UC207														
	1 7/16	UCFL207-23	UC207-23														
	1 ½	UCFL208-24	UC208-24	**29,1** 6542	**17,8** 4002	**175** 6 ⅞	**144** 5 43/64	**14** 9/16	**36** 1 13/32	**51,2** 2 1/64	**100** 3 15/16	**21** 53/64	**19,0** 0,748	**49,2** 1,937	**16** ⅝	**M14** ½	**1,6** 3,5
	1 9/16	UCFL208-25	UC208-25														
40		UCFL208	UC208														
	1 ⅝	UCFL209-26	UC209-26	**34,1** 7666	**21,3** 4788	**188** 7 13/32	**148** 5 53/64	**15** 19/32	**38** 1 ½	**52,2** 2 1/16	**108** 4 ¼	**22** 55/64	**19,0** 0,748	**49,2** 1,937	**19** ¾	**M16** ⅝	**1,9** 4,2
	1 11/16	UCFL209-27	UC209-27														
	1 ¾	UCFL209-28	UC209-28														
45		UCFL209	UC209														

[1] Per dimensioni di alesaggio fino a 210 incluso, viene utilizzato un raccordo con filettatura conica da ¼"-28 filetti per pollice. Per dimensioni di alesaggio superiori a 211, si usa un raccordo con filetto da ⅛ BSPT.

Continua alla pagina seguente.

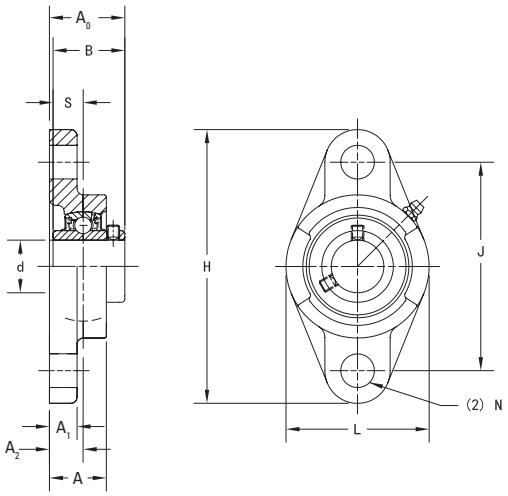

Continua dalla pagina precedente.

Albero Diametro d		Denominazioni supporti flangiati a due bulloni	Denominazioni cuscinetto	Capacità di carico di base		Dimensioni										Dimen-sioni bullone	Peso
				Dinamico	Statico	H	J	A_1	A	A_0	L	A_2	S	B	N		
				C_r	C_{0r}												
mm	pollici			**kN** libbre	**kN** libbre	**mm** pollici	**mm** pollici	**mm** pollici	**mm** pollici	**mm** pollici	**mm** pollici	**mm** pollici	**mm** pollici	**mm** pollici	**mm** pollici	**mm** pollici	**kg** libbre
	1 7/8	UCFL210-30	UC210-30														
	1 15/16	UCFL210-31	UC210-31	**35,1**	**23,3**	**197**	**157**	**15**	**40**	**54,6**	**115**	**22**	**19,0**	**51,6**	**19**	**M16**	**2,2**
50		UCFL210	UC210	7891	5238	7 3/4	6 3/16	19/32	1 9/16	2 5/32	4 17/32	55/64	0,748	2,031	3/4	5/8	4,9
	2	UCFL210-32	UC210-32														
	2	UCFL211-32	UC211-32														
	2 1/8	UCFL211-34	UC211-34	**43,4**	**29,4**	**224**	**184**	**18**	**43**	**58,4**	**130**	**25**	**22,2**	**55,6**	**19**	**M16**	**3,3**
55		UCFL211	UC211	9757	6609	8 13/16	7 1/4	23/32	1 11/16	2 19/64	5 1/8	63/64	0,874	2,189	3/4	5/8	7,3
	2 3/16	UCFL211-35	UC211-35														
	2 1/4	UCFL212-36	UC212-36														
60		UCFL212	UC212	**52,4**	**36,2**	**250**	**202**	**18**	**48**	**68,7**	**140**	**29**	**25,4**	**65,1**	**23**	**M20**	**4,2**
	2 3/8	UCFL212-38	UC212-38	11780	8138	9 27/32	7 61/64	23/32	1 7/8	2 45/64	5 1/2	1 9/64	1,000	2,563	29/32	3/4	9,3
	2 7/16	UCFL212-39	UC212-39														
	2 1/2	UCFL213-40	UC213-40	**57,2**	**40,1**	**258**	**210**	**20**	**50**	**69,7**	**155**	**30**	**25,4**	**65,1**	**23**	**M20**	**5,1**
65		UCFL213	UC213	12859	9015	10 5/32	8 17/64	25/32	1 31/32	2 3/4	6 3/32	1 3/16	1,000	2,563	29/32	3/4	11,2
	2 3/4	UCFL214-44	UC214-44	**62,2**	**44,1**	**265**	**216**	**20**	**54**	**75,4**	**160**	**31**	**30,2**	**74,6**	**23**	**M20**	**5,7**
70		UCFL214	UC214	13983	9914	10 7/16	8 1/2	25/32	2 1/8	2 31/32	6 5/16	1 7/32	1,189	2,937	29/32	3/4	12,6
	2 15/16	UCFL215-47	UC215-47														
75		UCFL215	UC215	**67,4**	**48,3**	**275**	**225**	**20**	**56**	**78,5**	**165**	**34**	**33,3**	**77,8**	**23**	**M20**	**6,4**
	3	UCFL215-48	UC215-48	15152	10858	12 13/16	8 55/64	25/32	2 7/32	3 3/32	6 1/2	1 11/32	1,311	3,063	29/32	3/4	14,1
	3 1/8	UCFL216-50	UC216-50	**72,7**	**53,0**	**290**	**233**	**20**	**58**	**83,3**	**180**	**34**	**33,3**	**82,6**	**25**	**M22**	**7,8**
80		UCFL216	UC216	16344	11915	11 13/32	9 11/64	25/32	2 9/32	3 9/32	7 3/32	1 11/32	1,311	3,252	63/64	7/8	17,2
	3 1/4	UCFL217-52	UC217-52	**84,0**	**61,9**	**305**	**248**	**22**	**63**	**87,6**	**190**	**36**	**34,1**	**85,7**	**25**	**M22**	**9,8**
85		UCFL217	UC217	18884	13916	12	9 49/64	7/8	2 15/32	3 29/64	7 15/32	1 27/64	1,343	3,374	63/64	7/8	21,6
	3 1/2	UCFL218-56	UC218-56	**96,1**	**71,5**	**320**	**265**	**23**	**68**	**96,3**	**205**	**40**	**39,7**	**96,0**	**25**	**M22**	**12,3**
90		UCFL218	UC218	21604	16074	12 19/32	10 7/16	29/32	2 11/16	3 51/64	8 1/16	1 37/64	1,563	3,780	63/64	7/8	27,1

SERIE INDUSTRIALE UCFC 200 CON FISSAGGIO A GRANI
UNITÀ FLANGIATE ROTONDE PILOTATE IN GHISA

- Le unità flangiate pilotate UCFC sono consigliate per le applicazioni industriali dove si incontrano carichi normali.
- Le unità flangiate rotonde pilotate UCFC garantiscono accoppiamenti di montaggio precisi e offrono un migliore supporto per i carichi pesanti.
- Ciascuna unità viene fornita assemblata e pronta per il montaggio con i bulloni di ancoraggio.
- Queste unità usano cuscinetti a sfere con anello interno esteso e diametri esterni sferici autoallineanti che compensano il disallineamento.
- Le unità cuscinetto della serie UCFC Timken presentano l'inserto del cuscinetto con fissaggio a grani (UC) Timken.
- I cuscinetti sono prelubrificati e pronti per il montaggio immediato.
- Viene fornita in dotazione un raccordo ingrassatore per la rilubrificazione[1].
- Il design della guarnizione di tenuta è particolarmente adatto per applicazioni in ambienti bagnati o sporchi.
- Le dimensioni d'interasse dei fori per i bulloni e la posizione centrale dell'albero sono compatibili con le unità della concorrenza.
- Alloggiamento progettato per una facile sostituzione dei cuscinetti.

Albero Diametro d		Denominazioni supporti flangiati tondi	Designazione cuscinetto	Capacità di carico di base		Dimensioni											Dimensione bullone	Peso
				Dinamico	Statico	L	J	J_1	A_1	A_2	A_3	A_4	H_3	S	B	N		
				C_r	C_{0r}													
mm	pollici			**kN** libbre	**kN** libbre	**mm** pollici	**mm** pollici	**mm** pollici	**mm** pollici	**mm** pollici	**mm** pollici	**mm** pollici	**mm** pollici	**mm** pollici	**mm** pollici	**mm** pollici	**mm** pollici	**kg** libbre
12		UCFC201	UC201	**12,8** 2878	**6,7** 1495	**100** 3 15/16	**78** 3 5/64	**55,1** 2 11/64	**20,5** 13/16	**10** 25/64	**5** 13/64	**28,3** 1 1/8	**62** 2,441	**12,7** 0,500	**31,0** 1,220	**12** 15/32	**M10** 3/8	**0,7** 1,5
	1/2	UCFC201-8	UC201-8															
15		UCFC202	UC202															
	5/8	UCFC202-10	UC202-10															
17		UCFC203	UC203															
	3/4	UCFC204-12	UC204-12															
20		UCFC204	UC204															
	7/8	UCFC205-14	UC205-14	**14,0** 3147	**7,9** 1765	**115** 4 17/32	**90** 3 35/64	**63,6** 2 1/2	**21** 13/16	**10** 25/64	**6** 15/64	**29,8** 1 3/16	**70** 2,756	**14,3** 0,563	**34,1** 1,343	**12** 15/32	**M10** 3/8	**1,0** 2,2
	15/16	UCFC205-15	UC205-15															
25		UCFC205	UC205															
	1	UCFC205-16	UC205-16															
	1 1/8	UCFC206-18	UC206-18	**19,5** 4384	**11,3** 2540	**125** 4 29/32	**100** 3 15/16	**70,7** 2 25/32	**23** 29/32	**10** 25/64	**8** 5/16	**32,2** 1 9/32	**80** 3,150	**15,9** 0,626	**38,1** 1,500	**12** 15/32	**M10** 3/8	**1,3** 2,9
30		UCFC206	UC206															
	1 3/16	UCFC206-19	UC206-19															
	1 1/4	UCFC206-20	UC206-20															
	1 1/4	UCFC207-20	UC207-20	**25,7** 5778	**15,4** 3462	**135** 5 5/16	**110** 4 21/64	**77,8** 3 1/16	**26** 1 1/32	**11** 7/16	**8** 5/16	**36,4** 1 7/16	**90** 3,543	**17,5** 0,689	**42,9** 1,689	**14** 35/64	**M12** 7/16	**1,7** 3,7
	1 5/16	UCFC207-21	UC207-21															
	1 3/8	UCFC207-22	UC207-22															
35		UCFC207	UC207															
	1 7/16	UCFC207-23	UC207-23															
	1 1/2	UCFC208-24	UC208-24	**29,1** 6542	**17,8** 4002	**145** 5 23/32	**120** 4 23/32	**84,8** 3 11/32	**26** 1 1/32	**11** 7/16	**10** 25/64	**41,2** 1 5/8	**100** 3,937	**19,0** 0,748	**49,2** 1,937	**14** 35/64	**M12** 7/16	**2,0** 4,4
	1 9/16	UCFC208-25	UC208-25															
40		UCFC208	UC208															
	1 5/8	UCFC209-26	UC209-26	**34,1** 7666	**21,3** 4788	**160** 6 5/16	**132** 5 13/64	**93,3** 3 43/64	**26** 1 1/32	**10** 25/64	**12** 15/32	**40,2** 1 19/32	**105** 4,134	**19,0** 0,748	**49,2** 1,937	**16** 5/8	**M14** 1/2	**2,6** 5,7
	1 11/16	UCFC209-27	UC209-27															
	1 3/4	UCFC209-28	UC209-28															
45		UCFC209	UC209															

[1] Per dimensioni di alesaggio fino a 210 incluso, viene utilizzato un raccordo con filettatura conica da 1/4"-28 filetti per pollice. Per dimensioni di alesaggio superiori a 211, si usa un raccordo con filetto da 1/8 BSPT.

Continua alla pagina seguente.

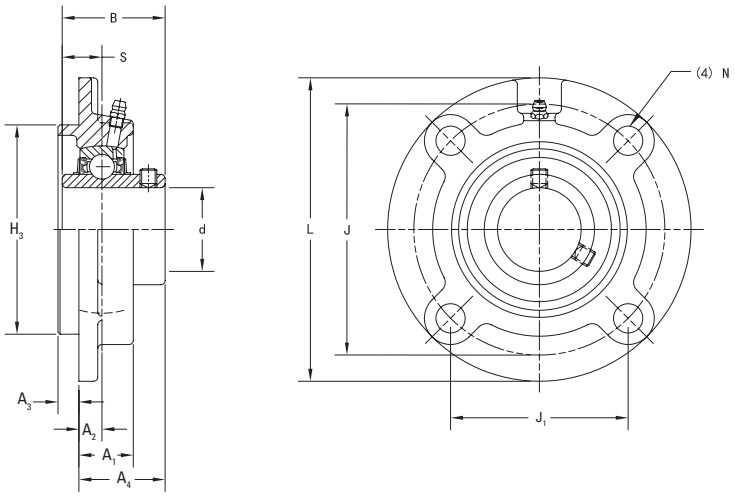

Continua dalla pagina precedente.

Albero Diametro d		Denominazioni supporti flangiati tondi	Designazione cuscinetto	Capacità di carico di base		Dimensioni											Dimensione bullone	Peso
				Dinamico	Statico	L	J	J_1	A_1	A_2	A_3	A_4	H_3	S	B	N		
				C_r	C_{0r}													
mm	pollici			**kN** libbre	**kN** libbre	**mm** pollici	**mm** pollici	**mm** pollici	**mm** pollici	**mm** pollici	**mm** pollici	**mm** pollici	**mm** pollici	**mm** pollici	**mm** pollici	**mm** pollici	**mm** pollici	**kg** libbre
	1 7/8	UCFC210-30	UC210-30															
	1 15/16	UCFC210-31	UC210-31	**35,1**	**23,3**	**165**	**138**	**97,6**	**28**	**10**	**12**	**42,6**	**110**	**19,0**	**51,6**	**16**	**M14**	**2,9**
50		UCFC210	UC210	7891	5238	6 1/2	5 7/16	3 27/32	1 3/32	25/64	15/32	1 11/16	4,331	0,748	2,031	5/8	1/2	6,4
	2	UCFC210-32	UC210-32															
	2	UCFC211-32	UC211-32															
	2 1/8	UCFC211-34	UC211-34	**43,4**	**29,4**	**185**	**150**	**106,1**	**31**	**13**	**12**	**46,4**	**125**	**22,2**	**55,6**	**19**	**M16**	**4,2**
55		UCFC211	UC211	9757	6609	7 9/32	5 29/32	4 11/64	1 7/32	33/64	15/32	1 13/16	4,921	0,874	2,189	3/4	5/8	9,3
	2 3/16	UCFC211-35	UC211-35															
	2 1/4	UCFC212-36	UC212-36															
60		UCFC212	UC212	**52,4**	**36,2**	**195**	**160**	**113,1**	**36**	**17**	**12**	**56,7**	**135**	**25,4**	**65,1**	**19**	**M16**	**5,0**
	2 3/8	UCFC212-38	UC212-38	11780	8138	7 11/16	6 19/64	4 29/64	1 13/32	43/64	15/32	2 7/32	5,315	1,000	2,563	3/4	5/8	11,0
	2 7/16	UCFC212-39	UC212-39															
	2 1/2	UCFC213-40	UC213-40	**57,2**	**40,1**	**205**	**170**	**120,2**	**36**	**16**	**14**	**55,7**	**145**	**25,4**	**65,1**	**19**	**M16**	**5,6**
65		UCFC213	UC213	12859	9015	8 1/16	6 11/16	4 47/64	1 13/32	5/8	35/64	2 3/16	5,709	1,000	2,563	3/4	5/8	12,3
	2 3/4	UCFC214-44	UC214-44	**62,2**	**44,1**	**215**	**177**	**125,1**	**40**	**17**	**14**	**61,4**	**150**	**30,2**	**74,6**	**19**	**M16**	**6,8**
70		UCFC214	UC214	13983	9914	8 15/32	6 31/32	4 59/64	1 37/64	43/64	35/64	2 13/32	5,906	1,189	2,937	3/4	5/8	15,0
	2 15/16	UCFC215-47	UC215-47															
75		UCFC215	UC215	**67,4**	**48,3**	**220**	**184**	**130,1**	**40**	**18**	**16**	**62,5**	**160**	**33,3**	**77,8**	**19**	**M16**	**7,2**
	3	UCFC215-48	UC215-48	15152	10858	8 21/32	7 1/4	5 1/8	1 37/64	45/64	5/8	2 15/32	6,299	1,311	3,063	3/4	5/8	15,9
	3 1/8	UCFC216-50	UC216-50	**72,7**	**53,0**	**240**	**200**	**141,4**	**42**	**18**	**16**	**67,3**	**170**	**33,3**	**82,6**	**23**	**M20**	**8,7**
80		UCFC216	UC216	16344	11915	9 7/16	7 7/8	5 9/16	1 21/32	45/64	5/8	2 21/32	6,693	1,311	3,252	29/32	3/4	19,2
	3 1/4	UCFC217-52	UC217-52	**84,0**	**61,9**	**250**	**208**	**147,1**	**45**	**18**	**18**	**69,6**	**180**	**34,1**	**85,7**	**23**	**M20**	**11,7**
85		UCFC217	UC217	18884	13916	9 27/32	8 3/16	5 51/64	1 25/32	45/64	45/64	2 3/4	7,086	1,343	3,374	29/32	3/4	25,8
	3 1/2	UCFC218-56	UC218-56	**96,1**	**71,5**	**265**	**220**	**155,5**	**50**	**22**	**18**	**78,3**	**190**	**39,7**	**96,0**	**23**	**M20**	**14,8**
90		UCFC218	UC218	21604	16074	10 7/16	8 21/32	6 1/8	1 31/32	55/64	45/64	3 3/32	7,480	1,563	3,780	29/32	3/4	32,6

SERIE INDUSTRIALE UCT 200 CON FISSAGGIO A GRANI
SUPPORTI TENDITORI IN GHISA

- I supporti tenditori UCT sono consigliati per le applicazioni industriali dove si incontrano carichi normali.
- I supporti tenditori UCT vengono utilizzati dove sono richiesti dispositivi di regolazione e tensionamento degli alberi di testa, come nei nastri trasportatori.
- Queste unità forniscono supporti compatti ed efficienti per alberi regolabili nelle loro posizioni d'esercizio.
- Ciascuna unità viene fornita assemblata e pronta per il montaggio.
- Sono equipaggiate con cuscinetti a sfere con anello interno esteso e diametri esterni sferici autoallineanti che compensano il disallineamento.
- Le unità della serie UCT Timken presentano l'inserto - cuscinetto con fissaggio a grani (UC) Timken.
- I cuscinetti sono prelubrificati e pronti per il montaggio immediato.
- Viene fornito in dotazione un raccordo ingrassatore per la rilubrificazione[1].
- Il design della guarnizione di tenuta è particolarmente adatto per applicazioni in ambienti bagnati o sporchi.
- L'interasse fra le asole, le loro dimensioni e l'entità dell'escursione possibile, sono compatibili con le unità della concorrenza.
- Alloggiamento progettato per una facile sostituzione dei cuscinetti.

Albero Diametro d		Denominazioni supporti tenditori	Denominazioni cuscinetti	Capacità di carico di base		Dimensioni															Peso
				Dinamico	Statico	H	H_1	L_2	L_1	A_2	A	N	L	H_2	S	B	L_3	N_1	N_2	A_1	
				C_r	C_{0r}																
mm	pollici			**kN** libbre	**kN** libbre	**mm** pollici	**mm** pollici	**mm** pollici	**mm** pollici	**mm** pollici	**mm** pollici	**mm** pollici	**mm** pollici	**mm** pollici	**mm** pollici	**mm** pollici	**mm** pollici	**mm** pollici	**mm** pollici	**mm** pollici	**kg** libbre
12		UCT201	UC201																		
	½	UCT201-8	UC201-8																		
15		UCT202	UC202																		
	⅝	UCT202-10	UC202-10	**12,8** 2878	**6,7** 1495	**89** 3 ½	**76** 2 63/64	**10** 13/32	**61** 2 13/32	**21** 13/16	**32** 1 ¼	**19** ¾	**94** 3 11/16	**51** 2	**12,7** 0,500	**31,0** 1,220	**51** 2	**16** ⅝	**32** 1 ¼	**12** 15/32	**0,8** 1,8
17		UCT203	UC203																		
	¾	UCT204-12	UC204-12																		
20		UCT204	UC204																		
	⅞	UCT205-14	UC205-14																		
	15/16	UCT205-15	UC205-15	**14,0** 3147	**7,9** 1765	**89** 3 ½	**76** 2 63/64	**10** 13/32	**62** 2 7/16	**24** 15/16	**32** 1 ¼	**19** ¾	**97** 3 13/16	**51** 2	**14,3** 0,563	**34,1** 1,343	**51** 2	**16** ⅝	**32** 1 ¼	**12** 15/32	**0,8** 1,9
25		UCT205	UC205																		
	1	UCT205-16	UC205-16																		
	1 ⅛	UCT206-18	UC206-18																		
30		UCT206	UC206	**19,5** 4385	**11,3** 2540	**102** 4 1/32	**89** 3 ½	**10** 13/32	**70** 2 ¾	**28** 1 3/32	**37** 1 15/32	**22** ⅞	**113** 4 7/16	**56** 2 7/32	**15,9** 0,626	**38,1** 1,500	**57** 2 ¼	**16** ⅝	**37** 1 15/32	**12** 15/32	**1,3** 2,9
	1 3/16	UCT206-19	UC206-19																		
	1 ¼	UCT206-20	UC206-20																		
	1 ¼	UCT207-20	UC207-20																		
	1 5/16	UCT207-21	UC207-21																		
	1 ⅜	UCT207-22	UC207-22	**25,7** 5778	**15,4** 3462	**102** 4 1/32	**89** 3 ½	**13** ½	**78** 3 1/16	**30** 1 3/16	**37** 1 15/32	**22** ⅞	**129** 5 3/32	**64** 2 17/32	**17,5** 0,689	**42,9** 1,689	**64** 2 17/32	**16** ⅝	**37** 1 15/32	**12** 15/32	**1,6** 3,5
35		UCT207	UC207																		
	1 7/16	UCT207-23	UC207-23																		
	1 ½	UCT208-24	UC208-24																		
	1 9/16	UCT208-25	UC208-25	**29,1** 6542	**17,8** 4002	**114** 4 ½	**102** 4 1/64	**16** ⅝	**88** 3 15/32	**33** 1 5/16	**49** 1 15/16	**29** 1 5/32	**144** 5 21/32	**83** 3 9/32	**19,0** 0,748	**49,2** 1,937	**83** 3 9/32	**19** ¾	**49** 1 15/16	**16** ⅝	**2,5** 5,5
40		UCT208	UC208																		
	1 ⅝	UCT209-26	UC209-26																		
	1 11/16	UCT209-27	UC209-27	**34,1** 7666	**21,3** 4788	**117** 4 19/32	**102** 4 1/64	**16** ⅝	**87** 3 7/16	**35** 1 ⅜	**49** 1 15/16	**29** 1 5/32	**144** 5 21/32	**83** 3 9/32	**19,0** 0,748	**49,2** 1,937	**83** 3 9/32	**19** ¾	**49** 1 15/16	**16** ⅝	**2,5** 5,5
	1 ¾	UCT209-28	UC209-28																		
45		UCT209	UC209																		

[1] Per dimensioni di alesaggio fino a 210 incluso, viene utilizzato un raccordo con filettatura conica da ¼"-28 filetti per pollice. Per dimensioni di alesaggio superiori a 211, si usa un raccordo con filetto da ⅛ BSPT.

Continua alla pagina seguente.

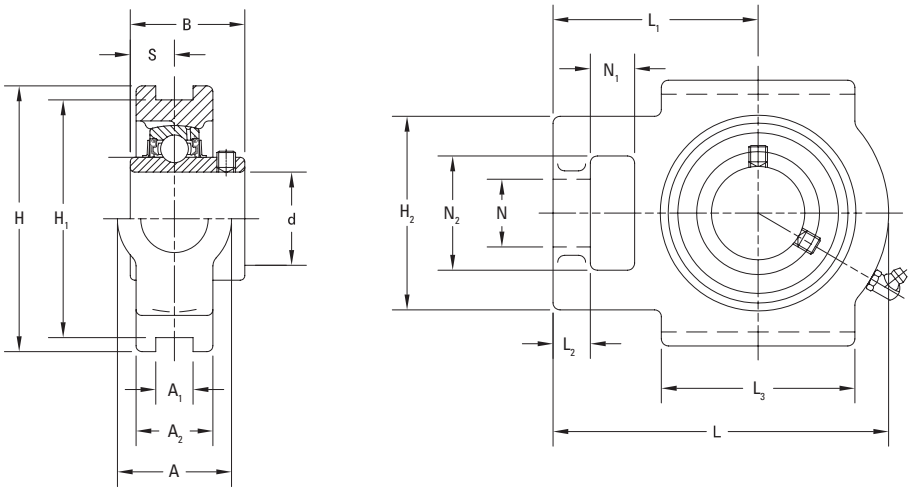

Continua dalla pagina precedente.

Albero Diametro d		Denominazioni supporti tenditori	Denominazioni cuscinetti	Capacità di carico di base		Dimensioni															Peso
				Dinamico	Statico	H	H_1	L_2	L_1	A_2	A	N	L	H_2	S	B	L_3	N_1	N_2	A_1	
				C_r	C_{0r}																
mm	pollici			**kN** libbre	**kN** libbre	**mm** pollici	**mm** pollici	**mm** pollici	**mm** pollici	**mm** pollici	**mm** pollici	**mm** pollici	**mm** pollici	**mm** pollici	**mm** pollici	**mm** pollici	**mm** pollici	**mm** pollici	**mm** pollici	**mm** pollici	**kg** libbre
	1 7/8	UCT210-30	UC210-30																		
	1 15/16	UCT210-31	UC210-31	**35,1**	**23,3**	**117**	**102**	**16**	**90**	**37**	**49**	**29**	**149**	**83**	**19,0**	**51,6**	**86**	**19**	**49**	**16**	**2,6**
50		UCT210	UC210	7891	5238	4 19/32	4 1/64	5/8	3 17/32	1 15/32	1 15/16	1 5/32	5 7/8	3 9/32	0,748	2,031	3 3/8	3/4	1 15/16	5/8	5,7
	2	UCT210-32	UC210-32																		
	2	UCT211-32	UC211-32																		
	2 1/8	UCT211-34	UC211-34	**43,4**	**29,4**	**146**	**130**	**19**	**106**	**38**	**64**	**35**	**171**	**102**	**22,2**	**55,6**	**95**	**25**	**64**	**22**	**4,0**
55		UCT211	UC211	9757	6609	5 3/4	5 1/8	3/4	4 3/16	1 1/2	2 17/32	1 3/8	6 23/32	4 1/32	0,874	2,189	3 3/4	31/32	2 17/32	55/64	8,8
	2 3/16	UCT211-35	UC211-35																		
	2 1/4	UCT212-36	UC212-36																		
60		UCT212	UC212	**52,4**	**36,2**	**146**	**130**	**19**	**119**	**42**	**64**	**35**	**194**	**102**	**25,4**	**65,1**	**102**	**32**	**64**	**22**	**4,9**
	2 3/8	UCT212-38	UC212-38	11780	8138	5 3/4	5 1/8	3/4	4 11/16	1 21/32	2 17/32	1 3/8	7 5/8	4 1/32	1,000	2,563	4 1/32	1 1/4	2 17/32	55/64	10,8
	2 7/16	UCT212-39	UC212-39																		
	2 1/2	UCT213-40	UC213-40	**57,2**	**40,1**	**167**	**151**	**21**	**137**	**44**	**70**	**41**	**224**	**111**	**25,4**	**65,1**	**121**	**32**	**70**	**26**	**6,9**
65		UCT213	UC213	12859	9015	6 9/16	5 15/16	13/16	5 13/32	1 23/32	2 3/4	1 5/8	8 13/16	4 3/8	1,000	2,563	4 3/4	1 1/4	2 3/4	1 1/32	15,2
	2 3/4	UCT214-44	UC214-44	**62,2**	**44,1**	**167**	**151**	**21**	**137**	**46**	**70**	**41**	**224**	**111**	**30,2**	**74,6**	**121**	**32**	**70**	**26**	**7,0**
70		UCT214	UC214	13983	9914	6 9/16	5 15/16	13/16	5 13/32	1 13/16	2 3/4	1 5/8	8 13/16	4 3/8	1,189	2,937	4 3/4	1 1/4	2 3/4	1 1/32	15,4
	2 15/16	UCT215-47	UC215-47																		
75		UCT215	UC215	**67,4**	**48,3**	**167**	**151**	**21**	**140**	**48**	**70**	**41**	**232**	**111**	**33,3**	**77,8**	**121**	**32**	**70**	**26**	**7,3**
	3	UCT215-48	UC215-48	15152	10858	6 9/16	5 15/16	13/16	5 1/2	1 7/8	2 3/4	1 5/8	9 1/8	4 3/8	1,331	3,063	4 3/4	1 1/4	2 3/4	1 1/32	16,1
	3 1/8	UCT216-50	UC216-50	**72,7**	**53,0**	**184**	**165**	**21**	**140**	**51**	**70**	**41**	**235**	**111**	**33,3**	**82,6**	**121**	**32**	**70**	**26**	**8,2**
80		UCT216	UC216	16344	11915	7 1/4	6 1/2	13/16	5 1/2	2	2 3/4	1 5/8	9 1/4	4 3/8	1,331	3,252	4 3/4	1 1/4	2 3/4	1 1/32	18,1
	3 1/4	UCT217-52	UC217-52	**84,0**	**61,9**	**198**	**173**	**29**	**162**	**54**	**73**	**48**	**260**	**124**	**34,1**	**85,7**	**157**	**38**	**73**	**30**	**11,0**
85		UCT217	UC217	18884	13916	7 25/32	6 13/16	1 5/32	6 3/8	2 1/8	2 7/8	1 7/8	10 1/4	4 7/8	1,343	3,374	6 3/16	1 1/2	2 7/8	1 3/16	24,3

SERIE INDUSTRIALE UC 200 CON FISSAGGIO A GRANI
CUSCINETTI A SFERE CON ANELLO INTERNO ESTESO

- Il cuscinetto a sfere con anello interno esteso UC usa un diffuso meccanismo di bloccaggio con grani di arresto ed è consigliato per le applicazioni industriali dove si incontrano carichi normali.
- La caratteristica di montaggio con grani di arresto è ideale per applicazioni di carichi reversibili.
- I cuscinetti sono prelubrificati e pronti per il montaggio immediato.
- L'anello interno esteso fornisce un efficace supporto dell'albero per un'ampia gamma di applicazioni industriali.
- Il contatto positivo della tenuta in gomma nitrilica vulcanizzata e guidata contribuisce alla protezione da contaminanti dannosi e trattiene il lubrificante all'interno del cuscinetto anche in condizioni operative estreme.
- Un disco centrifugo esterno in acciaio fornisce un'ulteriore protezione dalla contaminazione.
- La serie UC presenta scanalature superfinite, sfere di qualità 10 per un funzionamento scorrevole e poco rumoroso.
- I cuscinetti a sfere con anello interno esteso serie UC prevedono diametri esterni sferici da usare in supporti con corrispondenti superfici interne sferiche al fine di compensare il disallineamento dell'albero.

Albero Diametro d		Designazione cuscinetti	Capacità di carico di base		Dimensioni							Raggio filettatura min.	Dimensioni dei grani di arresto	Peso
			Dinamico C_r	Statico C_{0r}	D	C	B	S_2	C_1	S	S_1	r (min.)	G	
mm	pollici		**kN** libbre	**kN** libbre	**mm** pollici	**mm** pollici	**mm** pollici	**mm** pollici	**mm** pollici	**mm** pollici	**mm** pollici	**mm** pollici		**kg** libbre
12		UC201											M6×0,75	**0,2** 0,5
	½	UC201-8											¼-28UNF	**0,2** 0,5
15		UC202	**12,8** 2878	**6,7** 1495	**47** 1,850	**16** 0,630	**31,0** 1,220	**5,0** 0,197	**3,9** 0,153	**12,7** 0,500	**18,3** 0,720	**0,6** 0,024	M6×0,75	**0,2** 0,4
	⅝	UC202-10											¼-28UNF	**0,2** 0,4
17		UC203											M6×0,75	**0,2** 0,4
	¾	UC204-12	**12,8** 2878	**6,7** 1495	**47** 1,850	**16** 0,630	**31,0** 1,220	**5,0** 0,197	**3,9** 0,153	**12,7** 0,500	**18,3** 0,720	**1** 0,039	¼-28UNF	**0,2** 0,4
20		UC204											M6×0,75	**0,2** 0,4
	⅞	UC205-14											¼-28UNF	**0,2** 0,5
	15⁄16	UC205-15	**14,0** 3147	**7,9** 1765	**52** 2,047	**17** 0,669	**34,1** 1,343	**5,5** 0,217	**4,5** 0,177	**14,3** 0,563	**19,8** 0,780	**1** 0,039	¼-28UNF	**0,2** 0,4
25		UC205											M6×0,75	**0,2** 0,5
	1	UC205-16											¼-28UNF	**0,2** 0,4
	1 ⅛	UC206-18											¼-28UNF	**0,3** 0,7
30		UC206	**19,5** 4385	**11,3** 2540	**62** 2,441	**19** 0,748	**38,1** 1,500	**6,0** 0,236	**5,0** 0,197	**15,9** 0,626	**22,2** 0,874	**1** 0,039	M6×0,75	**0,3** 0,7
	1 3⁄16	UC206-19											¼-28UNF	**0,3** 0,7
	1 ¼	UC206-20											¼-28UNF	**0,3** 0,7
	1 ¼	UC207-20											5⁄16-24UNF	**0,5** 1,2
	1 5⁄16	UC207-21											5⁄16-24UNF	**0,5** 1,1
	1 ⅜	UC207-22	**25,7** 5778	**15,4** 3462	**72** 2,835	**20** 0,787	**42,9** 1,689	**6,5** 0,256	**5,7** 0,224	**17,5** 0,689	**25,4** 1,000	**1,1** 0,043	5⁄16-24UNF	**0,5** 1,1
35		UC207											M8×1	**0,5** 1,1
	1 7⁄16	UC207-23											5⁄16-28UNF	**0,5** 1,0
	1 ½	UC208-24											5⁄16-24UNF	**0,7** 1,5
	1 9⁄16	UC208-25	**29,1** 6542	**17,8** 4002	**80** 3,150	**21** 0,827	**49,2** 1,937	**8,0** 0,315	**5,9** 0,232	**19,0** 0,748	**30,2** 1,189	**1,1** 0,043	5⁄16-24UNF	**0,6** 1,3
40		UC208											M8×1	**0,6** 1,4
	1 ⅝	UC209-26											5⁄16-24UNF	**0,8** 1,7
	1 11⁄16	UC209-27	**34,1** 7666	**21,3** 4788	**85** 3,346	**22** 0,866	**49,2** 1,937	**8,0** 0,315	**6,0** 0,236	**19,0** 0,748	**30,2** 1,189	**1,1** 0,043	5⁄16-24UNF	**0,7** 1,6
	1 ¾	UC209-28											5⁄16-24UNF	**0,7** 1,5
45		UC209											M8×1	**0,7** 1,5

Continua alla pagina seguente.

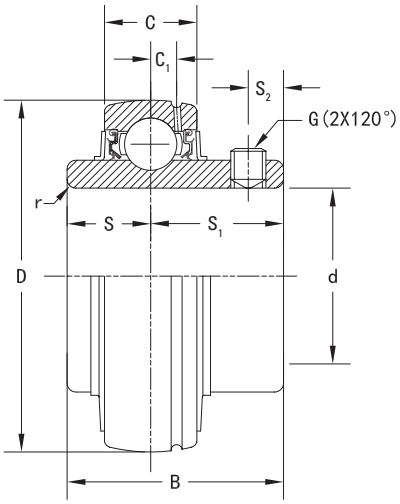

Continua dalla pagina precedente.

Albero Diametro d		Designazione cuscinetti	Capacità di carico di base		Dimensioni							Raggio filettatura min.	Dimensioni dei grani di arresto	Peso
			Dinamico	Statico	D	C	B	S_2	C_1	S	S_1	r (min.)	G	
			C_r	C_{0r}										
mm	pollici		**kN** libbre	**kN** libbre	**mm** pollici	**mm** pollici	**mm** pollici	**mm** pollici	**mm** pollici	**mm** pollici	**mm** pollici	**mm** pollici		**kg** libbre
	1 7/8	UC210-30											3/8- 24UNF	**0,9** 1,9
	1 15/16	UC210-31	**35,1** 7891	**23,3** 5238	**90** 3,543	**24** 0,945	**51,6** 2,031	**9,0** 0,354	**6,0** 0,236	**19,0** 0,748	**32,6** 1,283	**1,1** 0,043	3/8- 24UNF	**0,8** 1,8
50		UC210											M10×1,25	**0,8** 1,8
	2	UC210-32											3/8-24UNF	**0,8** 1,7
	2	UC211-32											3/8- 24UNF	**1,3** 2,8
	2 1/8	UC211-34	**43,4** 9757	**29,4** 6609	**100** 3,937	**25** 0,984	**55,6** 2,189	**9,0** 0,354	**7,0** 0,276	**22,2** 0,874	**33,4** 1,315	**1,5** 0,059	3/8-24UNF	**1,2** 2,5
55		UC211											M10×1,25	**1,1** 2,4
	2 3/16	UC211-35											3/8-24UNF	**1,1** 2,4
	2 1/4	UC212-36											3/8-24UNF	**1,7** 3,7
60		UC212	**52,4** 11780	**36,2** 8138	**110** 4,331	**27** 1,063	**65,1** 2,563	**10,5** 0,413	**7,4** 0,291	**25,4** 1,000	**39,7** 1,563	**1,5** 0,059	M10×1,25	**1,5** 3,4
	2 3/8	UC212-38											3/8-24UNF	**1,5** 3,4
	2 7/16	UC212-39											3/8-24UNF	**1,5** 3,2
	2 1/2	UC213-40	**57,2** 12859	**40,1** 9015	**120** 4,724	**28** 1,102	**65,1** 2,563	**12,0** 0,472	**7,5** 0,295	**25,4** 1,000	**39,7** 1,563	**1,5** 0,059	1/2-20UNF	**1,9** 4,2
65		UC213											M12×1,5	**1,9** 4,1
	2 3/4	UC214-44	**62,2** 13983	**44,1** 9914	**125** 4,921	**30** 1,181	**74,6** 2,937	**12,0** 0,472	**9,0** 0,354	**30,2** 1,189	**44,4** 1,748	**1,5** 0,059	1/2-20UNF	**2,1** 4,5
70		UC214											M12×1,5	**2,1** 4,5
	2 15/16	UC215-47											1/2-20UNF	**2,2** 4,9
75		UC215	**67,4** 15152	**48,3** 10858	**130** 5,118	**32** 1,260	**77,8** 3,063	**12,0** 0,472	**9,0** 0,354	**33,3** 1,311	**44,5** 1,752	**1,5** 0,059	M12×1,5	**2,2** 4,9
	3	UC215-48											1/2-20UNF	**2,1** 4,7
	3 1/8	UC216-50	**72,7** 16344	**53,0** 11915	**140** 5,512	**33** 1,299	**82,6** 3,252	**14,0** 0,551	**8,9** 0,350	**33,3** 1,311	**49,3** 1,941	**2,0** 0,079	1/2-20UNF	**2,8** 6,3
80		UC216											M12×1,5	**2,8** 6,2
	3 1/4	UC217-52	**84,0** 18884	**61,9** 13916	**150** 5,906	**35** 1,378	**85,7** 3,374	**14,0** 0,551	**9,8** 0,386	**34,1** 1,343	**51,6** 2,031	**2,0** 0,079	1/2-20UNF	**3,7** 8,1
85		UC217											M12×1,5	**3,5** 7,6
	3 1/2	UC218-56	**96,1** 21604	**71,5** 16074	**160** 6,299	**38** 1,496	**96,0** 3,78	**15,0** 0,591	**11,1** 0,437	**39,7** 1,563	**56,3** 2,217	**2,0** 0,079	1/2-20UNF	**4,5** 9,8
90		UC218											M12×1,5	**4,4** 9,6

SUPPORTI SERIE INDUSTRIALE UEL 200 CON FISSAGGIO A COLLARE ECCENTRICO

Questa sezione approfondisce i seguenti argomenti:

Supporti ritti UELP 200 34
Supporti ritti compatti UELPA 200 36
Supporti ritti compatti UELPW 200 Serie Y 38
Supporto flangiato a quattro bulloni UELF 200 40
Supporto flangiato a due bulloni UELFL 200 42
Supporto flangiato tondo pilotato UELFC 200 44
Supporti tenditori UELT 200 46
Cuscinetti a sfere con anello interno esteso UEL 200 48

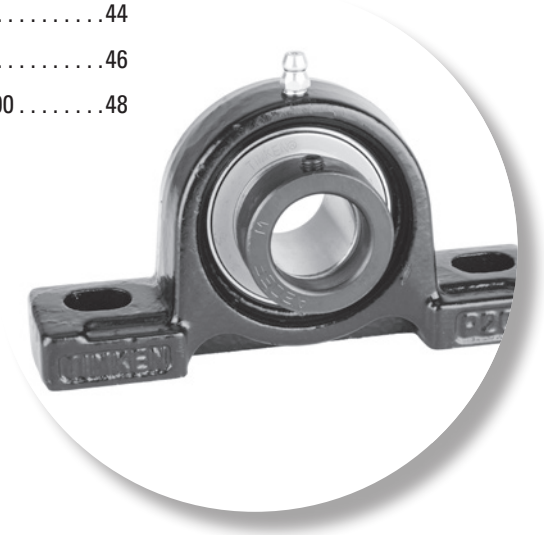

SERIE INDUSTRIALE UELP 200 CON FISSAGGIO A COLLARE ECCENTRICO
SUPPORTI RITTI IN GHISA

- I supporti ritti UELP sono consigliati per le applicazioni industriali dove si incontrano carichi normali.
- Il supporto compatto, in un solo pezzo, con montaggio a due bulloni può essere installato in qualsiasi posizione e facilita la sostituzione del cuscinetto.
- Queste unità usano cuscinetti a sfere con anello interno esteso e diametri esterni sferici autoallineanti che compensano il disallineamento.
- I supporti della serie UELP Timken presentano il cuscinetto con fissaggio a collare eccentrico (UEL) Timken.
- I cuscinetti sono prelubrificati e pronti per il montaggio immediato.
- Viene fornita in dotazione un raccordo ingrassatore per la rilubrificazione[1].
- Il design della guarnizione di tenuta è particolarmente adatto per applicazioni in ambienti bagnati o sporchi.
- Le dimensioni d'interasse dei fori per i bulloni e dell'altezza dalla base al centro sono compatibili con le unità della concorrenza.
- Alloggiamento progettato per una facile sostituzione dei cuscinetti.

Albero Diametro d		Denominazioni supporto	Denominazioni cuscinetto	Capacità di carico di base		Dimensioni											Dimen-sioni bullone	Peso
				Dinamico	Statico	H	L	L_1	A	H_1	J	H_2	S	B_1	N	N_1		
				C_r	C_{0r}													
mm	pollici			**kN** libbre	**kN** libbre	**mm** pollici	**mm** pollici	**mm** pollici	**mm** pollici	**mm** pollici	**mm** pollici	**mm** pollici	**mm** pollici	**mm** pollici	**mm** pollici	**mm** pollici	**mm** pollici	**kg** libbre
12		UELP201	UEL201															
	½	UELP201-8	UEL201-8															
15		UELP202	UEL202	**12,8** 2878	**6,7** 1495	**30,2** 1 3/16	**127** 5	**36** 1 13/32	**38** 1 ½	**16** ⅝	**95** 3 ¾	**60** 2 ⅜	**17,1** 0,673	**43,7** 1,720	**13** ½	**18** 23/32	**M10** ⅜	**0,8** 1,7
	⅝	UELP202-10	UEL202-10															
17		UELP203	UEL203															
	¾	UELP204-12	UEL204-12	**12,8** 2878	**6,7** 1495	**33,3** 1 5/16	**127** 5	**36** 1 13/32	**38** 1 ½	**16** ⅝	**95** 3 ¾	**65** 2 9/16	**17,1** 0,673	**43,7** 1,720	**13** ½	**18** 23/32	**M10** ⅜	**0,8** 1,7
20		UELP204	UEL204															
	⅞	UELP205-14	UEL205-14															
	15/16	UELP205-15	UEL205-15	**14,0** 3147	**7,9** 1765	**36,5** 1 7/16	**140** 5 ½	**38** 1 ½	**38** 1 ½	**16** ⅝	**105** 4 ⅛	**70** 2 ¾	**17,5** 0,689	**44,4** 1,748	**13** ½	**18** 23/32	**M10** ⅜	**0,9** 2,0
25		UELP205	UEL205															
	1	UELP205-16	UEL205-16															
	1 ⅛	UELP206-18	UEL206-18															
30		UELP206	UEL206	**19,5** 4384	**11,3** 2540	**42,9** 1 11/16	**165** 6 ½	**48** 1 ⅞	**48** 1 ⅞	**17** 21/32	**121** 4 ¾	**84** 3 5/16	**18,3** 0,720	**48,4** 1,906	**17** 21/32	**21** 13/16	**M14** ½	**1,4** 3,1
	1 3/16	UELP206-19	UEL206-19															
	1 ¼	UELP206-20	UEL206-20															
	1 ¼	UELP207-20	UEL207-20															
	1 5/16	UELP207-21	UEL207-21															
	1 ⅜	UELP207-22	UEL207-22	**25,7** 5778	**15,4** 3462	**47,6** 1 ⅞	**167** 6 9/16	**47** 1 27/32	**48** 1 ⅞	**18** 23/32	**127** 5	**95** 3 ¾	**18,8** 0,740	**51,1** 2,012	**17** 21/32	**21** 13/16	**M14** ½	**1,8** 4,0
35		UELP207	UEL207															
	1 7/16	UELP207-23	UEL207-23															
	1 ½	UELP208-24	UEL208-24															
	1 9/16	UELP208-25	UEL208-25	**29,1** 6542	**17,8** 4002	**49,2** 1 15/16	**184** 7 ¼	**53** 2 3/32	**54** 2 ⅛	**18** 23/32	**137** 5 13/32	**98** 3 27/32	**21,4** 0,843	**56,3** 2,217	**17** 21/32	**21** 13/16	**M14** ½	**2,2** 4,9
40		UELP208	UEL208															

[1] Per dimensioni di alesaggio fino a 210 incluso, viene utilizzato un raccordo con filettatura conica da ¼"-28 filetti per pollice. Per dimensioni di alesaggio superiori a 211, si usa un raccordo con filetto da ⅛ BSPT.

Continua alla pagina seguente.

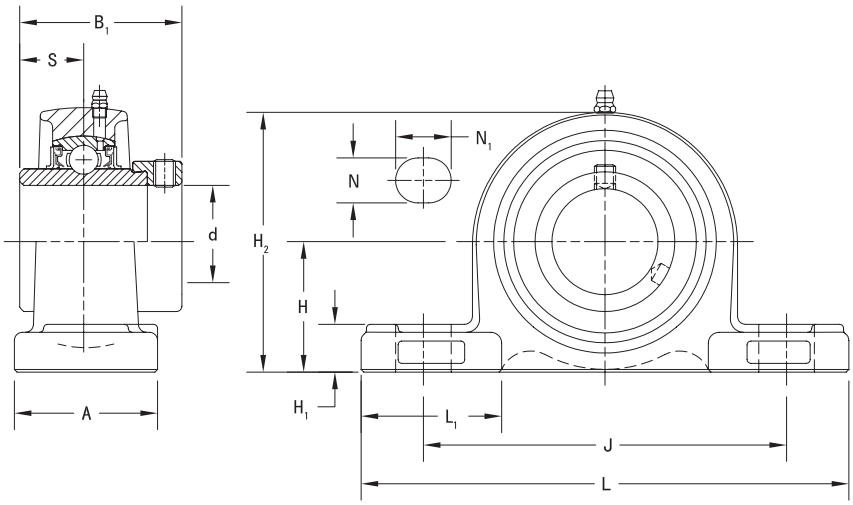

Continua dalla pagina precedente.

Albero Diametro d		Denominazioni supporto	Denominazioni cuscinetto	Capacità di carico di base		Dimensioni											Dimen-sioni bullone	Peso
				Dinamico	Statico	H	L	L_1	A	H_1	J	H_2	S	B_1	N	N_1		
				C_r	C_{0r}													
mm	pollici			**kN** libbre	**kN** libbre	**mm** pollici	**mm** pollici	**mm** pollici	**mm** pollici	**mm** pollici	**mm** pollici	**mm** pollici	**mm** pollici	**mm** pollici	**mm** pollici	**mm** pollici	**mm** pollici	**kg** libbre
	1 5/8	UELP209-26	UEL209-26															
	1 11/16	UELP209-27	UEL209-27	**34,1**	**21,3**	**54,0**	**190**	**55**	**54**	**20**	**146**	**106**	**21,4**	**56,3**	**17**	**21**	**M14**	**2,5**
	1 3/4	UELP209-28	UEL209-28	7666	4788	2 1/8	7 15/32	2 5/32	2 1/8	25/32	5 3/4	4 3/16	0,843	2,217	21/32	13/16	1/2	5,5
45		UELP209	UEL209															
	1 7/8	UELP210-30	UEL210-30															
	1 15/16	UELP210-31	UEL210-31	**35,1**	**23,3**	**57,2**	**206**	**60**	**60**	**21**	**159**	**113**	**24,6**	**62,7**	**20**	**22**	**M16**	**3,2**
50		UELP210	UEL210	7891	5238	2 1/4	8 1/8	2 3/8	2 3/8	13/16	6 1/4	4 7/16	0,969	2,469	25/32	7/8	5/8	7,1
	2	UELP210-32	UEL210-32															
	2	UELP211-32	UEL211-32															
	2 1/8	UELP211-34	UEL211-34	**43,4**	**29,4**	**63,5**	**219**	**65**	**60**	**23**	**171**	**125**	**27,8**	**71,4**	**20**	**22**	**M16**	**4,0**
55		UELP211	UEL211	9757	6609	2 1/2	8 5/8	2 9/16	2 3/8	29/32	6 23/32	4 29/32	1,094	2,811	25/32	7/8	5/8	8,8
	2 3/16	UELP211-35	UEL211-35															
	2 1/4	UELP212-36	UEL212-36															
60		UELP212	UEL212	**52,4**	**36,2**	**69,8**	**241**	**73**	**70**	**25**	**184**	**138**	**31,0**	**77,8**	**20**	**25**	**M16**	**5,2**
	2 7/16	UELP212-39	UEL212-39	11780	8138	2 3/4	9 1/2	2 7/8	2 3/4	31/32	7 1/4	5 7/16	1,220	3,063	25/32	31/32	5/8	11,5
	2 1/2	UEL213-40	UEL213-40	**57,2**	**40,1**	**76,2**	**265**	**78**	**70**	**27**	**203**	**150**	**34,1**	**85,7**	**25**	**30**	**M20**	**6,5**
65		UELP213	UEL213	12859	9015	3	10 7/16	3 1/16	2 3/4	1 1/16	8	5 29/32	1,343	3,374	31/32	1 3/16	3/4	14,3
	2 3/4	UELP214-44	UEL214-44	**62,2**	**44,1**	**79,4**	**266**	**75**	**72**	**27**	**210**	**157**	**34,1**	**85,7**	**25**	**30**	**M20**	**7,4**
70		UELP214	UEL214	13983	9914	3 1/8	10 15/32	2 61/64	2 27/32	1 1/16	8 9/32	6 3/16	1,343	3,374	31/32	1 3/16	3/4	16,3
	2 15/16	UELP215-47	UEL215-47															
75		UELP215	UEL215	**67,4**	**48,3**	**82,6**	**275**	**78**	**74**	**28**	**217**	**162**	**37,3**	**92,1**	**25**	**30**	**M20**	**7,9**
	3	UELP215-48	UEL215-48	15152	10858	3 1/4	10 13/16	3 1/16	2 29/32	1 3/32	8 17/32	6 3/8	1,469	3,626	31/32	1 3/16	3/4	17,4

SERIE INDUSTRIALE UELPA 200 CON FISSAGGIO A COLLARE ECCENTRICO
SUPPORTI RITTI COMPATTI AUTO-ALLINEANTI IN GHISA CON BASE FILETTATA

- I blocchi di supporto ritti della base filettata UELPA sono consigliati per le applicazioni industriali dove si incontrano carichi normali.
- Il supporto compatto in un solo pezzo con montaggio a due bulloni può essere installato in qualsiasi posizione e facilita la sostituzione del cuscinetto.
- Queste unità sono progettate principalmente per applicazioni in cui l'area di montaggio è limitata, le viti dei bulloni sono accessibili dalla parte inferiore dell'unità e non si verificano inversioni di moto.
- Queste unità usano cuscinetti a sfere con anello interno esteso e diametri esterni sferici autoallineanti che compensano il disallineamento.
- Le unità cuscinetto della serie UELPA Timken presentano l'inserto del cuscinetto con fissaggio con collare eccentrico (UEL) Timken.
- I cuscinetti sono prelubrificati e pronti per il montaggio immediato.
- Viene fornita in dotazione una testina di ingrassaggio per la rilubrificazione[1].
- Il design della guarnizione di tenuta è particolarmente adatto per applicazioni che prevedono ambienti bagnati o sporchi.
- Le dimensioni d'interasse dei fori per i bulloni e l'altezza dalla base al centro sono compatibili con le unità della concorrenza.
- Alloggiamento progettato per una facile sostituzione dei cuscinetti.

Albero Diametro d		Denomi-nazioni supporto	Denomi-nazioni cuscinetto	Capacità di carico di base		Dimensioni										Peso
				Dinamico	Statico											
				C_r	C_{0r}	H	L	A	J	N	H_1	H_2	L_1	B_1	S	
mm	pollici			**kN** libbre	**kN** libbre	**mm** pollici	**mm** pollici	**mm** pollici	**mm** pollici	**mm**	**mm** pollici	**mm** pollici	**mm** pollici	**mm** pollici	**mm** pollici	**kg** libbre
12		UELPA201	UEL201													
	½	UELPA201-8	UEL201-8													
15		UELPA202	UEL202													
	⅝	UELPA202-10	UEL202-10	**12,8** 2878	**6,7** 1495	**30,2** 1 3/16	**76** 3	**40** 1 9/16	**52** 2 3/64	**M10x1,5**	**11** 7/16	**60** 2 3/8	**25** 63/64	**43,7** 1,720	**17,1** 0,673	**0,6** 1,3
17		UELPA203	UEL203													
	¾	UELPA204-12	UEL204-12													
20		UELPA204	UELPA204													
	⅞	UELPA205-14	UEL205-14													
	15/16	UELPA205-15	UEL205-15	**14,0** 3147	**7,9** 1765	**36,5** 1 7/16	**84** 3 5/16	**45** 1 25/32	**56** 2 13/64	**M10x1,5**	**12** 15/32	**71** 2 25/32	**27** 1 1/16	**44,4** 1,748	**17,5** 0,689	**0,9** 2
25		UELPA205	UEL205													
	1	UELPA205-16	UEL205-16													
	1 ⅛	UELPA206-18	UEL206-18													
30		UELPA206	UEL206	**19,5** 4384	**11,3** 2540	**42,9** 1 11/16	**94** 3 11/16	**50** 1 31/32	**66** 2 19/32	**M14x2,0**	**13** ½	**84** 3 5/16	**30** 1 3/16	**48,4** 1,906	**18,3** 0,720	**1,3** 2,9
	1 3/16	UELPA206-19	UEL206-19													
	1 ¼	UELPA206-20	UEL206-20													

Continua alla pagina seguente.

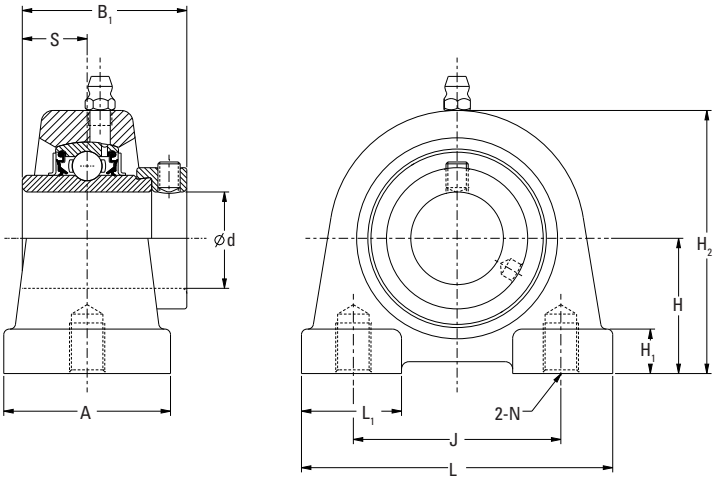

Continua dalla pagina precedente.

Albero Diametro d		Denominazioni supporto	Denominazioni cuscinetto	Capacità di carico di base		Dimensioni										Peso
				Dinamico	Statico	H	L	A	J	N	H_1	H_2	L_1	B_1	S	
				C_r	C_{0r}											
mm	pollici			**kN** libbre	**kN** libbre	**mm** pollici	**mm** pollici	**mm** pollici	**mm** pollici	**mm**	**mm** pollici	**mm** pollici	**mm** pollici	**mm** pollici	**mm** pollici	**kg** libbre
	1 ¼	UELPA207-20	UEL207-20													
	1 5⁄16	UELPA207-21	UEL207-21													
	1 ⅜	UELPA207-22	UEL207-22	**25,7** 5778	**15,4** 3462	**47,6** 1 7⁄8	**110** 4 11⁄32	**55** 2 5⁄32	**80** 3 5⁄32	**M14x2,0**	**13** ½	**93** 3 21⁄32	**38** 1 ½	**51,1** 2,012	**18,8** 0,740	**2,0** 4,4
35		UELPA207	UEL207													
	1 7⁄16	UELPA207-23	UEL207-23													
	1 ½	UELPA208-24	UEL208-24													
	1 9⁄16	UELPA208-25	UEL208-25	**29,1** 6542	**17,8** 4002	**49,2** 1 15⁄16	**116** 4 9⁄16	**58** 2 9⁄32	**84** 3 5⁄16	**M14x2,0**	**13** ½	**98** 3 27⁄32	**36** 1 13⁄32	**56,3** 2,217	**21,4** 0,843	**2,0** 4,4
40		UELPA208	UEL208													
	1 ⅝	UELPA209-26	UEL209-26													
	1 11⁄16	UELPA209-27	UEL209-27	**34,1** 7666	**21,3** 4788	**54,2** 2 9⁄64	**120** 4 23⁄32	**60** 2 ⅜	**90** 3 35⁄64	**M14x2,0**	**13** ½	**106** 4 3⁄16	**42** 1 21⁄32	**56,3** 2,217	**21,4** 0,843	**2,3** 5,0
	1 ¾	UELPA209-28	UEL209-28													
45		UELPA209	UEL209													
	1 ⅞	UELPA210-30	UEL210-30													
	1 15⁄16	UELPA210-31	UEL210-31	**35,1** 7891	**23,3** 5238	**57,2** 2 ¼	**130** 5 ⅛	**64** 2 17⁄32	**94** 3 45⁄64	**M16x2,0**	**14** 35⁄64	**113** 4 7⁄16	**44** 1 23⁄32	**62,7** 2,469	**24,6** 0,969	**3,0** 6,6
50		UELPA210	UEL210													
	2	UELPA210-32	UEL210-32													

SERIE INDUSTRIALE UELPW 200 SERIE Y FILETTATURA METRICA CON FISSAGGIO A COLLARE ECCENTRICO
UNITÀ DI ALLOGGIAMENTO DEL SUPPORTO RITTO COMPATTO AUTO-ALLINEANTE IN GHISA CON BASE FILETTATA

- I blocchi di supporto ritti della base filettata UELPW sono consigliati per le applicazioni industriali dove si incontrano carichi normali.
- Il supporto compatto in un solo pezzo con montaggio a due bulloni può essere installato in qualsiasi posizione e facilita la sostituzione del cuscinetto.
- Queste unità sono progettate principalmente per applicazioni in cui l'area di montaggio è limitata, le viti dei bulloni sono accessibili dalla parte inferiore dell'unità e non si verificano inversioni di moto.
- Queste unità usano cuscinetti a sfere con anello interno esteso e diametri esterni sferici autoallineanti che compensano il disallineamento.
- Le unità cuscinetto della serie UELPW Timken presentano l'inserto del cuscinetto con fissaggio con collare eccentrico (UEL) Timken.
- I cuscinetti sono prelubrificati e pronti per il montaggio immediato.
- Viene fornita in dotazione una testina di ingrassaggio per la rilubrificazione[1].
- Il design della guarnizione di tenuta è particolarmente adatto per applicazioni che prevedono ambienti bagnati o sporchi.
- Le dimensioni d'interasse dei fori per i bulloni e l'altezza dalla base al centro sono compatibili con le unità della concorrenza.
- Alloggiamento progettato per una facile sostituzione dei cuscinetti.

Albero Diametro d		Denominazioni supporto	Denominazioni cuscinetto	Capacità di carico di base		Dimensioni											Peso
				Dinamico	Statico	H	L	A	J	N	H_1	H_2	H_3	L_1	B_1	S	
				C_r	C_{0r}												
mm	pollici			**kN** libbre	**kN** libbre	**mm** pollici	**mm** pollici	**mm** pollici	**mm** pollici	**mm**	**mm** pollici	**mm** pollici	**mm** pollici	**mm** pollici	**mm** pollici	**mm** pollici	**kg** libbre
25		UELPW205	UEL205	**14,0** 3147	**7,9** 1765	**36,5** 1 7/16	**70** 2 3/4	**36** 1 13/32	**50,8** 2	**M10x1,5**	**13** 1/2	**70** 2 3/4	**13** 1/2	**25** 63/64	**44,4** 1,748	**17,5** 0,689	**0,9** 2
30		UELPW206	UEL206	**19,5** 4384	**11,3** 2540	**42,9** 1 11/16	**98** 3 27/32	**40** 1 9/16	**76,2** 3	**M10x1,5**	**16** 5/8	**82** 3 7/32	**13** 1/2	**30** 1 3/16	**48,4** 1,906	**18,3** 0,720	**1,3** 2,9

[1] Per dimensioni di alesaggio fino a 210 incluso, viene utilizzato un raccordo con filettatura conica da 1/4"-28 filetti per pollice.
Per dimensioni di alesaggio superiori a 211, si usa un raccordo con filetto da 1/8 BSPT.

Continua alla pagina seguente.

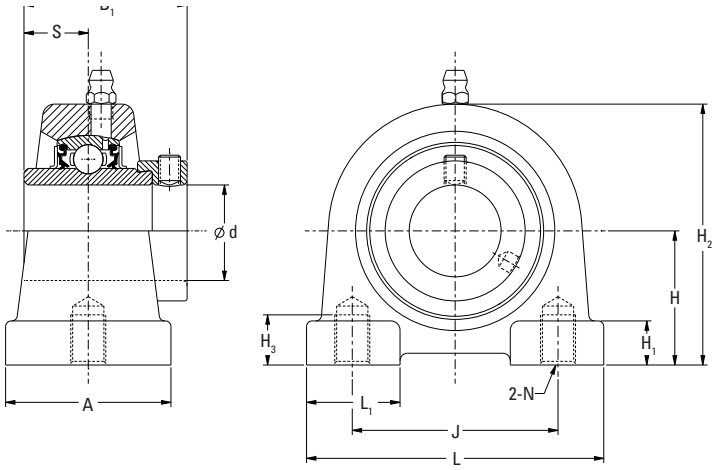

Continua dalla pagina precedente.

Albero Diametro d		Denomi-nazioni supporto	Denomi-nazioni cuscinetto	Capacità di carico di base		Dimensioni											Peso
				Dinamico	Statico												
				C_r	C_{0r}	H	L	A	J	N	H_1	H_2	H_3	L_1	B_1	S	
mm	pollici			**kN** libbre	**kN** libbre	**mm** pollici	**mm** pollici	**mm** pollici	**mm** pollici	**mm**	**mm** pollici	**mm** pollici	**mm** pollici	**mm** pollici	**mm** pollici	**mm** pollici	**kg** libbre
35		UELPW207	UEL207	**25,7** 5778	**15,4** 3462	**47,6** 1 7/8	**103** 4 1/16	**45** 1 25/32	**82,6** 3 1/4	**M10x1,5**	**19** 3/4	**93** 3 21/32	**13** 1/2	**38** 1 1/2	**51,1** 2,012	**18,8** 0,740	**2,0** 4,4
40		UELPW208	UEL208	**29,1** 6542	**17,8** 4002	**49,2** 1 15/16	**116** 4 9/16	**48** 1 7/8	**88,9** 3 1/2	**M12x1,75**	**19** 3/4	**99** 3 57/64	**16** 5/8	**36** 1 13/32	**56,3** 2,217	**21,4** 0,843	**2,0** 4,4

SERIE INDUSTRIALE UELF 200 CON FISSAGGIO A COLLARE ECCENTRICO
UNITÀ FLANGIATE A QUATTRO BULLONI IN GHISA

- I supporti flangiati a quattro bulloni UELF sono consigliati per le applicazioni industriali dove si incontrano carichi normali.
- Ciascuna unità viene fornita assemblata e pronta per il montaggio con bulloni da utilizzare nella flangia.
- Queste unità usano cuscinetti a sfere con anello interno esteso e diametri esterni sferici autoallineanti che compensano il disallineamento.
- Le unità cuscinetto della serie UELF Timken presentano un cuscinetto con fissaggio a collare eccentrico (UEL) Timken.
- I cuscinetti sono prelubrificati e pronti per il montaggio immediato.
- Viene fornito in dotazione un ingrassatore per la rilubrificazione[1].
- Il design della guarnizione di tenuta è particolarmente adatto per applicazioni in ambienti bagnati o sporchi.
- Le dimensioni d'interasse dei fori per i bulloni e la posizione centrale dell'albero sono compatibili con le unità della concorrenza.
- Alloggiamento progettato per una facile sostituzione dei cuscinetti.

Albero Diametro d		Denominazioni supporti flangiati a quattro bulloni	Denominazioni cuscinetto	Capacità di carico di base		Dimensioni									Dimensioni bullone	Peso
				Dinamico C_r	Statico C_{0r}	L	J	A_1	A	A_0	S	B_1	A_2	N		
mm	pollici			**kN** libbre	**kN** libbre	**mm** pollici	**mm** pollici	**mm** pollici	**mm** pollici	**mm** pollici	**mm** pollici	**mm** pollici	**mm** pollici	**mm** pollici	**mm** pollici	**kg** libbre
12		UELF201	UEL201													
	½	UELF201-8	UEL201-8													
15		UELF202	UEL202													
	⅝	UELF202-10	UEL202-10	**12,8** 2878	**6,7** 1495	**86** 3 3/8	**64** 2 33/64	**11** 7/16	**25,5** 1	**41,6** 1 41/64	**17,1** 0,673	**43,7** 1,720	**15** 19/32	**12** 15/32	**M10** 3/8	**0,7** 1,5
17		UELF203	UEL203													
	¾	UELF204-12	UEL204-12													
20		UELF204	UEL204													
	⅞	UELF205-14	UEL205-14													
	15/16	UELF205-15	UEL205-15	**14,0** 3147	**7,9** 1765	**95** 3 3/4	**70** 2 3/4	**13** 1/2	**27** 1 1/16	**42,9** 1 11/16	**17,5** 0,689	**44,4** 1,748	**16** 5/8	**12** 15/32	**M10** 3/8	**0,9** 1,9
25		UELF205	UEL205													
	1	UELF205-16	UEL205-16													
	1 ⅛	UELF206-18	UEL206-18													
30		UELF206	UEL206	**19,5** 4384	**11,3** 2540	**108** 4 1/4	**83** 3 17/64	**13** 1/2	**31** 1 7/32	**48,1** 1 57/64	**18,3** 0,720	**48,4** 1,906	**18** 45/64	**12** 15/32	**M10** 3/8	**1,2** 2,6
	1 3/16	UELF206-19	UEL206-19													
	1 ¼	UELF206-20	UEL206-20													
	1 ¼	UELF207-20	UEL207-20													
	1 5/16	UELF207-21	UEL207-21													
	1 ⅜	UELF207-22	UEL207-22	**25,7** 5778	**15,4** 3462	**117** 4 19/32	**92** 3 5/8	**15** 19/32	**34** 1 11/32	**51,3** 2 1/64	**18,8** 0,740	**51,1** 2,012	**19** 3/4	**14** 35/64	**M12** 7/16	**1,6** 3,6
35		UELF207	UEL207													
	1 7/16	UELF207-23	UEL207-23													
	1 ½	UELF208-24	UEL208-24													
	1 9/16	UELF208-25	UEL208-25	**29,1** 6542	**17,8** 4002	**130** 5 1/8	**102** 4 1/64	**15** 19/32	**36** 1 13/32	**55,9** 2 13/64	**21,4** 0,843	**56,3** 2,217	**21** 53/64	**16** 5/8	**M14** 1/2	**2,0** 4,5
40		UELF208	UEL208													

[1] Per dimensioni di alesaggio fino a 210 incluso, viene utilizzato un raccordo con filettatura conica da ¼"-28 filetti per pollice. Per dimensioni di alesaggio superiori a 211, si usa un raccordo con filetto da ⅛ BSPT.

Continua alla pagina seguente.

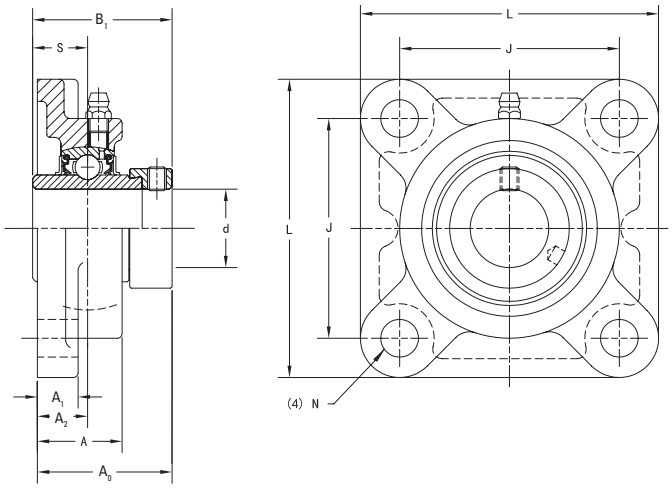

Continua dalla pagina precedente.

Albero Diametro d		Denominazioni supporti flangiati a quattro bulloni	Denominazioni cuscinetto	Capacità di carico di base		Dimensioni									Dimen-sioni bullone	Peso
				Dinamico	Statico											
				C_r	C_{0r}	L	J	A_1	A	A_0	S	B_1	A_2	N		
mm	pollici			**kN** libbre	**kN** libbre	**mm** pollici	**mm** pollici	**mm** pollici	**mm** pollici	**mm** pollici	**mm** pollici	**mm** pollici	**mm** pollici	**mm** pollici	**mm** pollici	**kg** libbre
	1 5/8	UELF209-26	UEL209-26													
	1 11/16	UELF209-27	UEL209-27	**34,1**	**21,3**	**137**	**105**	**16**	**38**	**56,9**	**21,4**	**56,3**	**22**	**16**	**M14**	**2,4**
	1 3/4	UELF209-28	UEL209-28	7666	4788	5 13/32	4 9/64	5/8	1 1/2	2 15/64	0,843	2,217	55/64	5/8	9/16	5,2
45		UELF209	UEL209													
	1 7/8	UELF210-30	UEL210-30													
	1 15/16	UELF210-31	UEL210-31	**35,1**	**23,3**	**143**	**111**	**16**	**40**	**60,1**	**24,6**	**62,7**	**22**	**16**	**M14**	**2,7**
50		UELF210	UEL210	7891	5238	5 5/8	4 3/8	5/8	1 9/16	2 23/64	0,969	2,469	55/64	5/8	9/16	6,0
	2	UELF210-32	UEL210-32													
	2	UELF211-32	UEL211-32													
	2 1/8	UELF211-34	UEL211-34	**43,4**	**29,4**	**162**	**130**	**18**	**43**	**68,6**	**27,8**	**71,4**	**25**	**19**	**M16**	**3,7**
55		UELF211	UEL211	9757	6609	6 3/8	5 1/8	23/32	1 11/16	2 45/64	1,094	2,811	63/64	3/4	5/8	8,1
	2 3/16	UELF211-35	UEL211-35													
	2 1/4	UELF212-36	UEL212-36													
60		UELF212	UEL212	**52,4**	**36,2**	**175**	**143**	**18**	**48**	**75,8**	**31,0**	**77,8**	**29**	**19**	**M16**	**4,5**
	2 7/16	UELF212-39	UEL212-39	11780	8138	6 7/8	5 5/8	23/32	1 7/8	2 63/64	1,220	3,063	1 9/64	3/4	5/8	10,0
	2 1/2	UELF213-40	UEL213-40	**57,2**	**40,1**	**187**	**149**	**22**	**50**	**81,6**	**34,1**	**85,7**	**30**	**19**	**M16**	**5,8**
65		UELF213	UEL213	12859	9015	7 3/8	5 55/64	7/8	1 31/32	3 13/16	1,343	3,374	1 3/16	3/4	5/8	12,8
	2 3/4	UELF214-44	UEL214-44	**62,2**	**44,1**	**193**	**152**	**22**	**54**	**82,6**	**34,1**	**85,7**	**31**	**19**	**M16**	**6,8**
70		UELF214	UEL214	13983	9914	7 19/32	5 63/64	7/8	2 1/8	3 1/4	1,343	3,374	1 7/32	3/4	5/8	14,9
	2 15/16	UELF215-47	UEL215-47													
75		UELF215	UEL215	**67,4**	**48,3**	**200**	**159**	**22**	**56**	**88,8**	**37,3**	**92,1**	**34**	**19**	**M16**	**6,9**
	3	UELF215-48	UEL215-48	15152	10858	7 7/8	6 17/64	7/8	2 7/32	3 31/64	1,469	3,626	1 11/32	3/4	5/8	15,3

SERIE INDUSTRIALE UELFL 200 CON FISSAGGIO A COLLARE ECCENTRICO
UNITÀ FLANGIATE A DUE BULLONI IN GHISA

- I supporti a due bulloni UELFL sono consigliati per le applicazioni industriali in presenza di carichi normali.
- Questa serie è stata progettata principalmente per applicazioni che presentano un'area di montaggio limitata.
- Ciascuna unità viene fornita assemblata e pronta per il montaggio con bulloni da utilizzare nella flangia.
- Questi supporti usano cuscinetti a sfere con anello interno esteso e diametri esterni sferici autoallineanti che compensano il disallineamento.
- I supporti della serie UELFL Timken presentano l'inserto del cuscinetto con fissaggio a collare eccentrico (UEL) Timken.
- I cuscinetti sono prelubrificati e pronti per il montaggio immediato.
- Viene fornito in dotazione un raccordo ingrassatore per la rilubrificazione[1].
- Il design della guarnizione di tenuta è particolarmente adatto per applicazioni in ambienti bagnati o sporchi.
- Le dimensioni d'interasse dei fori per i bulloni e la posizione centrale dell'albero sono compatibili con le unità della concorrenza.
- Alloggiamento progettato per una facile sostituzione dei cuscinetti.

Albero Diametro d		Denominazioni supporti flangiati a due bulloni	Denominazioni cuscinetto	Capacità di carico di base		Dimensioni										Dimen-sioni bullone	Peso
				Dinamico	Statico	H	J	A_1	A	A_0	L	A_2	S	B_1	N		
				C_r	C_{0r}												
mm	pollici			**kN** libbre	**kN** libbre	**mm** pollici	**mm** pollici	**mm** pollici	**mm** pollici	**mm** pollici	**mm** pollici	**mm** pollici	**mm** pollici	**mm** pollici	**mm** pollici	**mm** pollici	**kg** libbre
12		UELFL201	UEL201	**12,8** 2878	**6,7** 1495	**113** 4 7/16	**90** 3 35/64	**11** 7/16	**25,5** 1	**41,6** 1 41/64	**60** 2 3/8	**15** 19/32	**17,1** 0,673	**43,7** 1,720	**12** 15/32	**M10** 3/8	**0,6** 1,2
	½	UELFL201-8	UEL201-8														
15		UELFL202	UEL202														
	⅝	UELFL202-10	UEL202-10														
17		UELFL203	UEL203														
	¾	UELFL204-12	UEL204-12														
20		UELFL204	UEL204														
	⅞	UELFL205-14	UEL205-14	**14,0** 3147	**7,9** 1765	**130** 5 1/8	**99** 3 57/64	**13** ½	**27** 1 1/16	**42,9** 1 11/16	**68** 2 11/16	**16** ⅝	**17,5** 0,689	**44,4** 1,748	**16** ⅝	**M14** ½	**0,7** 1,5
	15/16	UELFL205-15	UEL205-15														
25		UELFL205	UEL205														
	1	UELFL205-16	UEL205-16														
	1 ⅛	UELFL206-18	UEL206-18	**19,5** 4384	**11,3** 2540	**148** 5 13/16	**117** 4 39/64	**13** ½	**31** 1 7/32	**48,1** 1 57/64	**80** 3 5/32	**18** 45/64	**18,3** 0,720	**48,4** 1,906	**16** ⅝	**M14** ½	**1,0** 2,2
30		UELFL206	UEL206														
	1 3/16	UELFL206-19	UEL206-19														
	1 ¼	UELFL206-20	UEL206-20														
	1 ¼	UELFL207-20	UEL207-20	**25,7** 5778	**15,4** 3462	**161** 5 11/32	**130** 5 1/8	**14** 9/16	**34** 1 11/32	**51,3** 2 1/64	**90** 3 17/32	**19** ¾	**18,8** 0,740	**51,1** 2,012	**16** ⅝	**M14** ½	**1,3** 2,9
	1 5/16	UELFL207-21	UEL207-21														
	1 ⅜	UELFL207-22	UEL207-22														
35		UELFL207	UEL207														
	1 7/16	UELFL207-23	UEL207-23														
	1 ½	UELFL208-24	UEL208-24	**29,1** 6542	**17,8** 4002	**175** 6 7/8	**144** 5 43/64	**14** 9/16	**36** 1 13/32	**55,9** 2 13/64	**100** 3 15/16	**21** 53/64	**21,4** 0,843	**56,3** 2,217	**16** ⅝	**M14** ½	**1,7** 3,8
	1 9/16	UELFL208-25	UEL208-25														
40		UELFL208	UEL208														

[1] Per dimensioni di alesaggio fino a 210 incluso, viene utilizzato un raccordo con filettatura conica da ¼"-28 filetti per pollice. Per dimensioni di alesaggio superiori a 211, si usa un raccordo con filetto da ⅛ BSPT.

Continua alla pagina seguente.

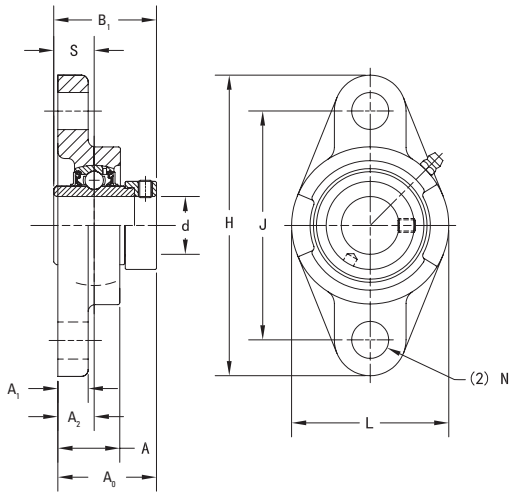

Continua dalla pagina precedente.

Albero Diametro d		Denominazioni supporti flangiati a due bulloni	Denominazioni cuscinetto	Capacità di carico di base		Dimensioni										Dimen-sioni bullone	Peso
				Dinamico	Statico												
				C_r	C_{0r}	H	J	A_1	A	A_0	L	A_2	S	B_1	N		
mm	pollici			**kN** libbre	**kN** libbre	**mm** pollici	**mm** pollici	**mm** pollici	**mm** pollici	**mm** pollici	**mm** pollici	**mm** pollici	**mm** pollici	**mm** pollici	**mm** pollici	**mm** pollici	**kg** libbre
	1 5/8	UELFL209-26	UEL209-26														
	1 11/16	UELFL209-27	UEL209-27	**34,1**	**21,3**	**188**	**148**	**15**	**38**	**56,9**	**108**	**22**	**21,4**	**56,3**	**19**	**M16**	**2,1**
	1 3/4	UELFL209-28	UEL209-28	7666	4788	7 13/32	5 53/64	19/32	1 1/2	2 15/64	4 1/4	55/64	0,843	2,217	3/4	5/8	4,6
45		UELFL209	UEL209														
	1 7/8	UELFL210-30	UEL210-30														
	1 15/16	UELFL210-31	UEL210-31	**35,1**	**23,3**	**197**	**157**	**15**	**40**	**60,1**	**115**	**22**	**24,6**	**62,7**	**19**	**M16**	**2,4**
50		UELFL210	UEL210	7891	4788	7 3/4	6 3/16	19/32	1 9/16	2 23/64	4 17/32	55/64	0,969	2,469	3/4	5/8	5,3
	2	UELFL210-32	UEL210-32														
	2	UELFL211-32	UEL211-32														
	2 1/8	UELFL211-34	UEL211-34	**43,4**	**29,4**	**224**	**184**	**18**	**43**	**68,6**	**130**	**25**	**27,8**	**71,4**	**19**	**M16**	**3,6**
55		UELFL211	UEL211	9757	6609	8 13/16	7 1/4	23/32	1 11/16	2 45/64	5 1/8	63/64	1,094	2,811	3/4	5/8	7,9
	2 3/16	UELFL211-35	UEL211-35														
	2 1/4	UELFL212-36	UEL212-36														
60		UELFL212	UEL212	**52,4**	**36,2**	**250**	**202**	**18**	**48**	**75,8**	**140**	**29**	**31,0**	**77,8**	**23**	**M20**	**4,5**
	2 7/16	UELFL212-39	UEL212-39	11780	8138	9 27/32	7 61/64	23/32	1 7/8	2 63/64	5 1/2	1 9/64	1,220	3,063	29/32	3/4	10,0
	2 1/2	UELFL213-40	UEL213-40	**57,2**	**40,1**	**258**	**210**	**20**	**50**	**81,6**	**155**	**30**	**34,1**	**85,7**	**23**	**M20**	**5,7**
65		UELFL213	UEL213	12859	9015	10 5/32	8 17/64	25/32	1 31/32	3 7/32	6 3/32	1 3/16	1,343	3,374	29/32	3/4	12,5
	2 3/4	UELFL214-44	UEL214-44	**62,2**	**44,1**	**265**	**216**	**20**	**54**	**82,6**	**160**	**31**	**34,1**	**85,7**	**23**	**M20**	**6,6**
70		UELFL214	UEL214	13983	9914	10 7/16	8 1/2	25/32	2 1/8	3 1/4	6 5/16	1 7/32	1,343	3,374	29/32	3/4	14,5
	2 15/16	UELFL215-47	UEL215-47														
75		UELFL215	UEL215	**67,4**	**48,3**	**275**	**225**	**20**	**56**	**88,8**	**165**	**34**	**37,3**	**92,1**	**23**	**M20**	**6,9**
	3	UELFL215-48	UEL215-48	15152	10858	10 13/16	8 55/64	25/32	2 7/32	3 1/2	6 1/2	1 11/32	1,469	3,626	29/32	3/4	15,3

SERIE INDUSTRIALE UELFC 200 CON FISSAGGIO A COLLARE ECCENTRICO
UNITÀ FLANGIATE ROTONDE PILOTATE IN GHISA

- I supporti flangiati, tondi e con diametro pilota, UELFC sono consigliati per le applicazioni industriali sottoposte a carichi normali.
- Le unità flangiate rotonde pilotate UELFC garantiscono accoppiamenti di montaggio precisi e offrono un migliore supporto per i carichi pesanti.
- Ciascuna unità viene fornita assemblata e pronta per il montaggio con bulloni da utilizzare nella flangia.
- Queste unità usano cuscinetti a sfere con anello interno esteso e diametri esterni sferici autoallineanti che compensano il disallineamento.
- I supporti della serie UELFC Timken presentano l'inserto del cuscinetto con fissaggio a collare eccentrico (UEL) Timken.
- I cuscinetti sono prelubrificati e pronti per il montaggio immediato.
- Viene fornito in dotazione un raccordo ingrassatore per la rilubrificazione[1].
- Il design della guarnizione di tenuta è particolarmente adatto per applicazioni in ambienti bagnati o sporchi.
- Le dimensioni d'interasse dei fori per i bulloni e la posizione centrale dell'albero sono compatibili con le unità della concorrenza.
- Alloggiamento progettato per una facile sostituzione dei cuscinetti.

Albero Diametro d		Denominazioni supporti flangiati tondi	Designazione cuscinetti	Capacità di carico di base		Dimensioni											Dimen-sioni bullone	Peso
				Dinamico	Statico													
				C_r	C_{0r}	L	J	J_1	A_1	A_2	A_3	A_4	H_3	S	B_1	N		
mm	pollici			**kN** libbre	**kN** libbre	**mm** pollici	**mm** pollici	**mm** pollici	**mm** pollici	**mm** pollici	**mm** pollici	**mm** pollici	**mm** pollici	**mm** pollici	**mm** pollici	**mm** pollici	**mm** pollici	**kg** libbre
12		UELFC201	UEL201															
	½	UELFC201-8	UEL201-8															
15		UELFC202	UEL202															
	⅝	UELFC202-10	UEL202-10	**12,8** 2878	**6,7** 1495	**100** 3 15/16	**78** 3 5/64	**55,1** 2 11/64	**20,5** 13/16	**10** 25/64	**5** 13/64	**36,6** 1 7/16	**62** 2,441	**17,1** 0,673	**43,7** 1,720	**12** 15/32	**M10** 3/8	**0,8** 1,8
17		UELFC203	UEL203															
	¾	UELFC204-12	UEL204-12															
20		UELFC204	UEL204															
	⅞	UELFC205-14	UEL205-14															
	15/16	UELFC205-15	UEL205-15	**14,0** 3147	**7,9** 1765	**115** 4 17/32	**90** 3 35/64	**63,6** 2 1/2	**21** 13/16	**10** 25/64	**6** 15/64	**36,9** 1 29/64	**70** 2,756	**17,5** 0,689	**44,4** 1,748	**12** 15/32	**M10** 3/8	**1,0** 2,2
25		UELFC205	UEL205															
	1	UELFC205-16	UEL205-16															
	1 ⅛	UELFC206-18	UEL206-18															
30		UELFC206	UEL206	**19,5** 4384	**11,3** 2540	**125** 4 29/32	**100** 3 15/16	**70,7** 2 25/32	**23** 29/32	**10** 25/64	**8** 5/16	**40,1** 1 37/64	**80** 3,150	**18,3** 0,720	**48,4** 1,906	**12** 15/32	**M10** 3/8	**1,4** 3,1
	1 3/16	UELFC206-19	UEL206-19															
	1 ¼	UELFC206-20	UEL206-20															
	1 ¼	UELFC207-20	UEL207-20															
	1 5/16	UELFC207-21	UEL207-21															
	1 ⅜	UELFC207-22	UEL207-22	**25,7** 5778	**15,4** 3462	**135** 5 1/16	**110** 4 21/64	**77,8** 3 1/16	**26** 1 1/32	**11** 7/16	**8** 5/16	**43,3** 1 45/64	**90** 3,543	**18,8** 0,740	**51,1** 2,012	**14** 35/64	**M12** 7/16	**2,0** 4,5
35		UELFC207	UEL207															
	1 7/16	UELFC207-23	UEL207-23															
	1 ½	UELFC208-24	UEL208-24															
	1 9/16	UELFC208-25	UEL208-25	**29,1** 6542	**17,8** 4002	**145** 5 23/32	**120** 4 23/32	**84,8** 3 11/32	**26** 1 1/32	**11** 7/16	**10** 25/64	**45,9** 1 3/16	**100** 3,937	**21,4** 0,843	**56,3** 2,217	**14** 35/64	**M12** 7/16	**2,1** 4,7
40		UELFC208	UEL208															

[1] Per dimensioni di alesaggio fino a 210 incluso, viene utilizzato un raccordo con filettatura conica da ¼"-28 filetti per pollice. Per dimensioni di alesaggio superiori a 211, si usa un raccordo con filetto da ⅛ BSPT.

Continua alla pagina seguente.

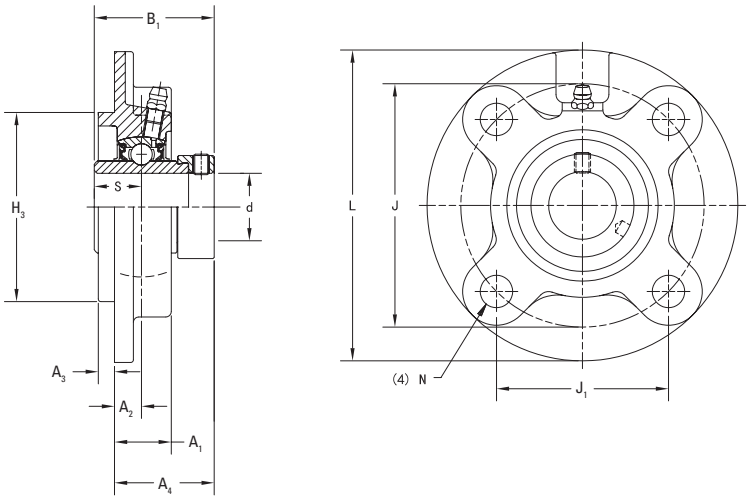

Continua dalla pagina precedente.

Albero Diametro d		Denominazioni supporti flangiati tondi	Designazione cuscinetti	Capacità di carico di base		Dimensioni											Dimen-sioni bullone	Peso
				Dinamico	Statico	L	J	J_1	A_1	A_2	A_3	A_4	H_3	S	B_1	N		
				C_r	C_{0r}													
mm	pollici			**kN** libbre	**kN** libbre	**mm** pollici	**mm** pollici	**mm** pollici	**mm** pollici	**mm** pollici	**mm** pollici	**mm** pollici	**mm** pollici	**mm** pollici	**mm** pollici	**mm** pollici	**mm** pollici	**kg** libbre
	1 5/8	UELFC209-26	UEL209-26															
	1 11/16	UELFC209-27	UEL209-27	**34,1**	**21,3**	**160**	**132**	**93,3**	**26**	**10**	**12**	**44,9**	**105**	**21,4**	**56,3**	**16**	**M14**	**4,7**
	1 3/4	UELFC209-28	UEL209-28	7666	4788	6 5/16	5 13/64	3 43/64	1 1/32	25/64	15/32	1 49/64	4,134	0,843	2,217	5/8	1/2	6,1
45		UELFC209	UEL209															
	1 7/8	UELFC210-30	UEL210-30															
	1 15/16	UELFC210-31	UEL210-31	**35,1**	**23,3**	**165**	**138**	**97,6**	**28**	**10**	**12**	**48,1**	**110**	**24,6**	**62,7**	**16**	**M14**	**3,1**
50		UELFC210	UEL210	7891	5238	6 1/2	5 7/16	3 27/32	1 3/32	25/64	15/32	1 57/64	4,331	0,969	2,469	5/8	1/2	6,9
	2	UELFC210-32	UEL210-32															
	2	UELFC211-32	UEL211-32															
	2 1/8	UELFC211-34	UEL211-34	**43,4**	**29,4**	**185**	**150**	**106,1**	**31**	**13**	**12**	**56,6**	**125**	**27,8**	**71,4**	**19**	**M16**	**4,5**
55		UELFC211	UEL211	9757	6609	7 3/32	5 29/32	4 11/64	1 7/32	33/64	15/32	2 15/64	4,921	1,094	2,811	3/4	5/8	9,9
	2 3/16	UELFC211-35	UEL211-35															
	2 1/4	UELFC212-36	UEL212-36															
60		UELFC212	UEL212	**52,4**	**36,2**	**195**	**160**	**113,1**	**36**	**17**	**12**	**63,8**	**135**	**31,0**	**77,8**	**19**	**M16**	**5,3**
	2 7/16	UELFC212-39	UEL212-39	11780	8138	7 11/16	6 19/64	4 29/64	1 13/32	43/64	15/32	2 33/64	5,315	1,220	3,063	3/4	5/8	11,8
	2 1/2	UELFC213-40	UEL213-40	**57,2**	**40,1**	**205**	**170**	**120,2**	**36**	**16**	**14**	**67,6**	**145**	**34,1**	**85,7**	**19**	**M16**	**6,2**
65		UELFC213	UEL213	12859	9015	8 1/16	6 11/64	4 47/64	1 13/32	5/8	35/64	2 21/32	5,709	1,343	3,374	3/4	5/8	13,6
	2 3/4	UELFC214-44	UEL214-44	**62,2**	**44,1**	**215**	**177**	**125,1**	**40**	**17**	**14**	**68,6**	**150**	**34,1**	**85,7**	**19**	**M16**	**7,7**
70		UELFC214	UEL214	13983	9914	8 15/32	6 31/32	4 59/64	1 9/16	43/64	35/64	2 45/64	5,905	1,343	3,374	3/4	5/8	16,9
	2 15/16	UELFC215-47	UEL215-47															
75		UELFC215	UEL215	**67,4**	**48,3**	**220**	**184**	**130,1**	**40**	**18**	**16**	**72,8**	**160**	**37,3**	**92,1**	**19**	**M16**	**7,7**
	3	UELFC215-48	UEL215-48	15152	10858	8 21/32	7 1/4	5 1/8	1 9/16	45/64	5/8	2 55/64	6,299	1,469	3,626	3/4	5/8	17,0

SERIE INDUSTRIALE UELT 200 CON FISSAGGIO A COLLARE ECCENTRICO
SUPPORTI TENDITORI IN GHISA

- I supporti tenditori UELT sono consigliati per le applicazioni industriali soggette a carichi normali.
- I supporti tenditori UELT vengono utilizzati dove sono richiesti dispositivi di regolazione e tensionamento di strutture attraverso gli alberi di testa, come nei nastri trasportatori.
- Queste unità forniscono supporti compatti ed efficienti per alberi regolabili nelle loro posizioni di lavoro.
- Ciascuna unità viene fornita assemblata e pronta per il montaggio.
- Sono equipaggiati di cuscinetti a sfere con anello interno esteso e diametri esterni sferici autoallineanti che compensano il disallineamento.
- I supporti tenditori della serie UELT Timken adottano un cuscinetto con fissaggio a collare eccentrico (UEL) Timken.
- I cuscinetti sono prelubrificati e pronti per il montaggio immediato.
- Viene fornita in dotazione un raccordo ingrassatore per la rilubrificazione[1].
- Il design della guarnizione di tenuta è particolarmente adatto per applicazioni in ambienti bagnati o sporchi.
- L'interasse e la dimensione delle asole per i bulloni d'ancoraggio sono compatibili con le unità della concorrenza.
- Alloggiamento progettato per una facile sostituzione dei cuscinetti.

Albero Diametro d		Denominazioni supporti tenditori	Denominazioni cuscinetto	Capacità di carico di base		Dimensioni															Peso
				Dinamico	Statico	H	H_1	L_2	L_1	A_2	A	N	L	H_2	S	B_1	L_3	N_1	N_2	A_1	
				C_r	C_{0r}																
mm	pollici			**kN** libbre	**kN** libbre	**mm** pollici	**mm** pollici	**mm** pollici	**mm** pollici	**mm** pollici	**mm** pollici	**mm** pollici	**mm** pollici	**mm** pollici	**mm** pollici	**mm** pollici	**mm** pollici	**mm** pollici	**mm** pollici	**mm** pollici	**kg** libbre
12		UELT201	UEL201																		
	½	UELT201-8	UEL201-8																		
15		UELT202	UEL202																		
	⅝	UELT202-10	UEL202-10	**12,8** 2878	**6,7** 1495	**89** 3 ½	**76** 2 53/64	**10** 13/32	**61** 2 13/32	**21** 13/16	**32** 1 ¼	**19** ¾	**94** 3 11/16	**51** 2	**17,1** 0,673	**43,7** 1,720	**51** 2	**16** ⅝	**32** 1 ¼	**12** 15/32	**0,8** 1,8
17		UELT203	UEL203																		
	¾	UELT204-12	UEL204-12																		
20		UELT204	UEL204																		
	⅞	UELT205-14	UEL205-14																		
	15/16	UELT205-15	UEL205-15	**14,0** 3147	**7,9** 1765	**89** 3 ½	**76** 2 53/64	**10** 13/32	**62** 2 7/16	**24** 15/16	**32** 1 ¼	**19** ¾	**97** 3 13/64	**51** 2	**17,5** 0,689	**44,4** 1,748	**51** 2	**16** ⅝	**32** 1 ¼	**12** 15/32	**0,9** 2,0
25		UELT205	UEL205																		
	1	UELT205-16	UEL205-16																		
	1 ⅛	UELT206-18	UEL206-18																		
30		UELT206	UEL206	**19,5** 4384	**11,3** 2540	**102** 4 1/32	**89** 3 ½	**10** 13/32	**70** 2 ¾	**28** 1 3/32	**37** 1 15/32	**22** ⅞	**113** 4 7/16	**56** 2 7/32	**18,3** 0,720	**48,4** 1,906	**57** 2 ¼	**16** ⅝	**37** 1 15/32	**12** 15/32	**1,4** 3,1
	1 3/16	UELT206-19	UEL206-19																		
	1 ¼	UELT206-20	UEL206-20																		
	1 ¼	UELT207-20	UEL207-20																		
	1 5/16	UELT207-21	UEL207-21																		
	1 ⅜	UELT207-22	UEL207-22	**25,7** 5778	**15,4** 3462	**102** 4 1/32	**89** 3 ½	**13** ½	**78** 3 1/16	**30** 1 3/16	**37** 1 15/32	**22** ⅞	**129** 5 3/32	**64** 2 17/32	**18,8** 0,740	**51,1** 2,012	**64** 2 17/32	**16** ⅝	**37** 1 15/32	**12** 15/32	**1,7** 3,8
35		UELT207	UEL207																		
	1 7/16	UELT207-23	UEL207-23																		
	1 ½	UELT208-24	UEL208-24																		
	1 9/16	UELT208-25	UEL208-25	**29,1** 6542	**17,8** 4002	**114** 4 ½	**102** 4 1/64	**16** ⅝	**88** 3 15/32	**33** 1 5/16	**49** 1 15/16	**29** 1 5/32	**144** 5 21/32	**83** 3 9/32	**21,4** 0,843	**56,3** 2,217	**83** 3 9/32	**19** ¾	**49** 1 15/16	**16** ⅝	**2,7** 6,0
40		UELT208	UEL208																		

[1] Per dimensioni di alesaggio fino a 210 incluso, viene utilizzato un raccordo con filettatura conica da ¼"-28 filetti per pollice. Per dimensioni di alesaggio superiori a 211, si usa un raccordo con filetto da ⅛ BSPT.

Continua alla pagina seguente.

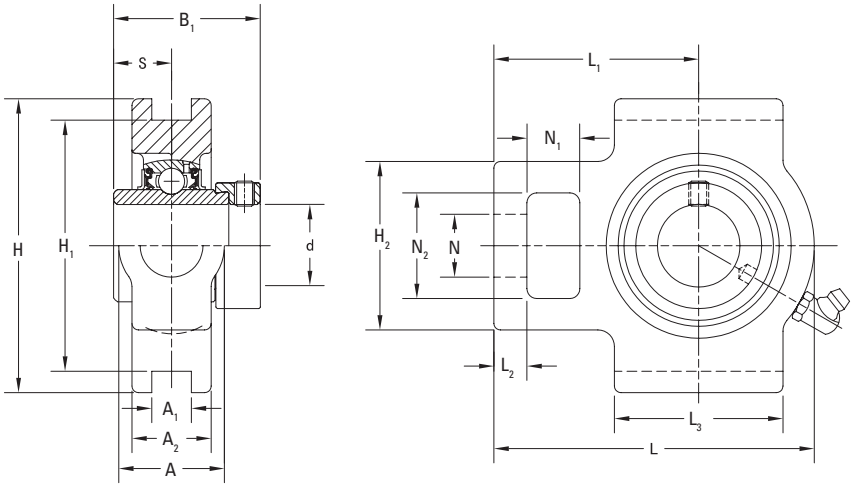

Continua dalla pagina precedente.

Albero Diametro d		Denominazioni supporti tenditori	Denominazioni cuscinetto	Capacità di carico di base Dinamico C_r	Statico C_{0r}	Dimensioni H	H_1	L_2	L_1	A_2	A	N	L	H_2	S	B_1	L_3	N_1	N_2	A_1	Peso
mm	pollici			**kN** libbre	**kN** libbre	**mm** pollici	**mm** pollici	**mm** pollici	**mm** pollici	**mm** pollici	**mm** pollici	**mm** pollici	**mm** pollici	**mm** pollici	**mm** pollici	**mm** pollici	**mm** pollici	**mm** pollici	**mm** pollici	**mm** pollici	**kg** libbre
	1 5/8	UELT209-26	UEL209-26																		
	1 11/16	UELT209-27	UEL209-27	**34,1**	**21,3**	**117**	**102**	**16**	**87**	**35**	**49**	**29**	**144**	**83**	**21,4**	**56,3**	**83**	**19**	**49**	**16**	**2,6**
	1 3/4	UELT209-28	UEL209-28	7666	4788	4 19/32	4 1/64	5/8	3 7/16	1 3/8	1 15/16	1 5/32	5 21/32	3 9/32	0,843	2,217	3 9/32	3/4	1 15/16	5/8	5,7
45		UELT209	UEL209																		
	1 7/8	UELT210-30	UEL210-30																		
	1 15/16	UELT210-31	UEL210-31	**35,1**	**23,3**	**117**	**102**	**16**	**90**	**37**	**49**	**29**	**149**	**83**	**24,6**	**62,7**	**86**	**19**	**49**	**16**	**2,8**
50		UELT210	UEL210	7891	5238	4 19/32	4 1/64	5/8	3 17/32	1 15/32	1 15/16	1 5/32	5 7/8	3 9/32	0,969	2,469	3 3/8	3/4	1 15/16	5/8	6,2
	2	UELT210-32	UEL210-32																		
	2	UELT211-32	UEL211-32																		
	2 1/8	UELT211-34	UEL211-34	**43,4**	**29,4**	**146**	**130**	**19**	**106**	**38**	**64**	**35**	**171**	**102**	**27,8**	**71,4**	**95**	**25**	**64**	**22**	**4,3**
55		UELT211	UEL211	9757	6609	5 3/4	5 1/8	3/4	4 3/16	1 1/2	2 17/32	1 3/8	6 23/32	4 1/32	1,094	2,811	3 3/4	31/32	2 17/32	55/64	9,4
	2 3/16	UELT211-35	UEL211-35																		
	2 1/4	UELT212-36	UEL212-36																		
60		UELT212	UEL212	**52,4**	**36,2**	**146**	**130**	**19**	**119**	**42**	**64**	**35**	**194**	**102**	**31,0**	**77,8**	**102**	**32**	**64**	**22**	**5,2**
	2 7/16	UELT212-39	UEL212-39	11780	8138	5 3/4	5 1/8	3/4	4 11/16	1 21/32	2 17/32	1 3/8	7 5/8	4 1/32	1,220	3,063	4 1/32	1 1/4	2 17/32	55/64	11,5
	2 1/2	UELT213-40	UEL213-40	**57,2**	**40,1**	**167**	**151**	**21**	**137**	**44**	**70**	**41**	**224**	**111**	**34,1**	**85,7**	**121**	**32**	**70**	**26**	**7,5**
65		UELT213	UEL213	12859	9015	6 9/16	5 15/16	13/16	5 13/32	1 23/32	2 3/4	1 5/8	8 13/16	4 3/8	1,343	3,374	4 3/4	1 1/4	2 3/4	1 1/32	16,5
	2 3/4	UELT214-44	UEL214-44	**62,2**	**44,1**	**167**	**151**	**21**	**137**	**46**	**70**	**41**	**224**	**111**	**34,1**	**85,7**	**121**	**32**	**70**	**26**	**7,9**
70		UELT214	UEL214	13983	9914	6 9/16	5 15/16	13/16	5 13/32	1 13/16	2 3/4	1 5/8	8 13/16	4 3/8	1,343	3,374	4 3/4	1 1/4	2 3/4	1 1/32	17,4
	2 15/16	UELT215-47	UEL215-47																		
75		UELT215	UEL215	**67,4**	**48,3**	**167**	**151**	**21**	**140**	**48**	**70**	**41**	**232**	**111**	**37,3**	**92,1**	**121**	**32**	**70**	**26**	**7,8**
	3	UELT215-48	UEL215-48	15152	10858	6 9/16	5 15/16	13/16	5 1/2	1 7/8	2 3/4	1 5/8	9 1/8	4 3/8	1,469	3,626	4 3/4	1 1/4	2 3/4	1 1/32	17,3

SERIE INDUSTRIALE UEL 200 CON FISSAGGIO A COLLARE ECCENTRICO
CUSCINETTI A SFERE CON ANELLO INTERNO ESTESO

- Il cuscinetto a sfere con anello interno esteso UEL usa un meccanismo di fissaggio con collare eccentrico ed è consigliato per le applicazioni industriali sottoposte a carichi normali.
- La caratteristica di fissaggio eccentrico è ideale per applicazioni con carichi non reversibili.
- I cuscinetti sono prelubrificati e pronti per il montaggio immediato.
- L'anello interno esteso fornisce un efficace supporto dell'albero per un'ampia gamma di applicazioni industriali.
- Il contatto positivo della tenuta in gomma nitrilica vulcanizzata su supporto metallico e guidata contribuisce alla protezione da contaminanti dannosi e trattiene il lubrificante anche in condizioni operative estreme.
- Un disco centrifugo esterno in acciaio fornisce un'ulteriore protezione dalla contaminazione.
- La serie UEL presenta cuscinetti con piste di rotolamento superfinite, sfere di qualità 10 per un funzionamento scorrevole e poco rumoroso.
- I diamtri esterni dei cuscinetti impiegati ni supporti della serie UEL hanno forma sferica, e sono da usare in supporti con corrispondenti superfici interne sferiche, al fine di compensare il disallineamento dell'albero.

Albero Diametro d		Designazione cuscinetti	Capacità di carico di base		Dimensioni								Raggio filet-tatura min.	Dimensioni dei grani di arresto	Peso
			Dinamico	Statico											
			C_r	C_{0r}	D	C	B_1	S_2	C_1	S	B	d_1	r (min.)	G	
mm	pollici		**kN** libbre	**kN** libbre	**mm** pollici	**mm** pollici	**mm** pollici	**mm** pollici	**mm** pollici	**mm** pollici	**mm** pollici	**mm** pollici	**mm** pollici		**kg** libbre
12		UEL201												M6x0,75	**0,3** 0,6
	½	UEL201-8												¼-28UNF	**0,3** 0,6
15		UEL202												M6x0,75	**0,3** 0,6
	⅝	UEL202-10	**12,8** 2878	**6,7** 1495	**47** 1,850	**16** 0,630	**43,7** 1,720	**4,8** 0,189	**4,0** 0,157	**17,1** 0,673	**34,2** 1,346	**33,3** 1,311	**1,0** 0,039	¼-28UNF	**0,3** 0,6
17		UEL203												M6x0,75	**0,3** 0,6
	¾	UEL204-12												¼-28UNF	**0,2** 0,5
20		UEL204												M6x0,75	**0,2** 0,5
	⅞	UEL205-14												¼-28UNF	**0,3** 0,6
	15⁄16	UEL205-15	**14,0** 3147	**7,9** 1765	**52** 2,047	**17** 0,669	**44,4** 1,748	**4,8** 0,189	**4,5** 0,177	**17,5** 0,689	**34,9** 1,374	**38,1** 1,500	**1,0** 0,039	¼-28UNF	**0,3** 0,6
25		UEL205												M6x0,75	**0,3** 0,6
	1	UEL205-16												¼-28UNF	**0,3** 0,6
	1 ⅛	UEL206-18												5⁄16-24UNF	**0,4** 0,9
30		UEL206	**19,5** 4384	**11,3** 2540	**62** 2,441	**19** 0,748	**48,4** 1,906	**6,0** 0,236	**5,0** 0,197	**18,3** 0,720	**36,5** 1,437	**44,5** 1,752	**1,0** 0,039	M8x1	**0,4** 0,9
	1 3⁄16	UEL206-19												5⁄16-24UNF	**0,4** 0,9
	1 ¼	UEL206-20												5⁄16-24UNF	**0,4** 0,8
	1 ¼	UEL207-20												5⁄16-24UNF	**0,7** 1,5
	1 5⁄16	UEL207-21												5⁄16-24UNF	**0,7** 1,4
	1 ⅜	UEL207-22	**25,7** 5778	**15,4** 3462	**72** 2,835	**20** 0,787	**51,1** 2,012	**6,8** 0,268	**5,7** 0,224	**18,8** 0,740	**37,6** 1,480	**55,6** 2,189	**1,1** 0,043	5⁄16-24UNF	**0,6** 1,3
35		UEL207												M8x1	**0,6** 1,3
	1 7⁄16	UEL207-23												5⁄16-24UNF	**0,6** 1,3
	1 ½	UEL208-24												5⁄16-24UNF	**0,8** 1,8
	1 9⁄16	UEL208-25	**29,1** 6542	**17,8** 4002	**80** 3,150	**21** 0,827	**56,3** 2,217	**6,8** 0,268	**6,0** 0,236	**21,4** 0,843	**42,8** 1,685	**60,3** 2,374	**1,1** 0,043	5⁄16-24UNF	**0,8** 1,7
40		UEL208												M8x1	**0,8** 1,7

Continua alla pagina seguente.

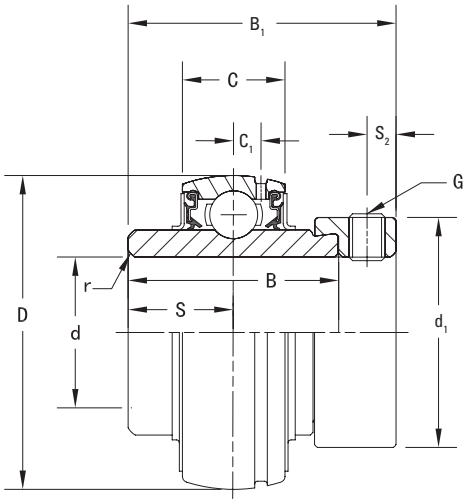

Continua dalla pagina precedente.

Albero Diametro d		Designazione cuscinetti	Capacità di carico di base		Dimensioni								Raggio filet-tatura min.	Dimensioni dei grani di arresto	Peso
			Dinamico	Statico	D	C	B_1	S_2	C_1	S	B	d_1	r (min.)	G	
			C_r	C_{0r}											
mm	pollici		**kN** libbre	**kN** libbre	**mm** pollici	**mm** pollici	**mm** pollici	**mm** pollici	**mm** pollici	**mm** pollici	**mm** pollici	**mm** pollici	**mm** pollici		**kg** libbre
	1 5/8	UEL209-26												5/16-24UNF	**1,0** 2,1
	1 11/16	UEL209-27	**34,1** 7666	**21,3** 4788	**85** 3,346	**22** 0,866	**56,3** 2,217	**6,8** 0,268	**6,0** 0,236	**21,4** 0,843	**42,8** 1,685	**63,5** 2,500	**1,1** 0,043	5/16-24UNF	**0,9** 2,0
	1 3/4	UEL209-28												5/16-24UNF	**0,9** 1,9
45		UEL209												M8x1	**0,9** 1,9
	1 7/8	UEL210-30												5/16-24UNF	**1,1** 2,4
	1 15/16	UEL210-31	**35,1** 7891	**23,3** 5238	**90** 3,543	**24** 0,945	**62,7** 2,469	**6,8** 0,268	**6,0** 0,236	**24,6** 0,969	**49,2** 1,937	**69,9** 2,752	**1,1** 0,043	5/16-24UNF	**1,0** 2,3
50		UEL210												M8x1	**1,0** 2,2
	2	UEL210-32												5/16-24UNF	**1,0** 2,2
	2	UEL211-32												3/8-24UNF	**1,6** 3,5
	2 1/8	UEL211-34	**43,4** 9757	**29,4** 6609	**100** 3,937	**25** 0,984	**71,4** 2,811	**8,0** 0,315	**7,0** 0,276	**27,8** 1,094	**55,5** 2,185	**76,2** 3,000	**1,5** 0,059	3/8-24UNF	**1,5** 3,3
55		UEL211												M10x1,25	**1,4** 3,1
	2 3/16	UEL211-35												3/8-24UNF	**1,4** 3,0
	2 1/4	UEL212-36												3/8-24UNF	**2,0** 4,5
60		UEL212	**52,4** 11780	**36,2** 8138	**110** 4,431	**27** 1,063	**77,8** 3,063	**8,0** 0,315	**7,5** 0,295	**31,0** 1,220	**61,9** 2,437	**84,2** 3,315	**1,5** 0,059	M10x1,25	**1,9** 4,1
	2 7/16	UEL212-39												3/8-24UNF	**1,9** 4,3
	2 1/2	UEL213-40	**57,2** 12859	**40,1** 9015	**120** 4,724	**28** 1,102	**85,7** 3,374	**8,5** 0,335	**7,5** 0,295	**34,1** 1,343	**68,2** 2,685	**92,0** 3,622	**1,5** 0,059	3/8-24UNF	**2,5** 5,5
65		UEL213												M10x1,25	**2,5** 5,4
	2 3/4	UEL214-44	**62,2** 13983	**44,1** 9914	**125** 4,921	**30** 1,181	**85,7** 3,374	**8,5** 0,335	**9,0** 0,354	**34,1** 1,343	**68,2** 2,685	**97,0** 3,819	**1,5** 0,059	3/8-24UNF	**2,9** 6,5
70		UEL214												M10x1,25	**2,9** 6,4
	2 15/16	UEL215-47												3/8-24UNF	**2,7** 6,0
75		UEL215	**67,4** 15152	**48,3** 10858	**130** 5,118	**32** 1,260	**92,1** 3,626	**8,5** 0,335	**9,0** 0,354	**37,3** 1,469	**74,6** 2,937	**102,0** 4,016	**1,5** 0,059	M10x1,25	**2,7** 6,0
	3	UEL215-48												3/8-24UNF	**2,7** 6,0

SERIE INDUSTRIALE UK 200, CON CUSCINETTI AD ALESAGGIO CONICO PER FISSAGGIO ALL'ALBERO CON BUSSOLA DI TRAZIONE

Questa sezione approfondisce i seguenti argomenti:

Supporti ritti UKP 200. 52

Supporti ritti compatti UKPA 200 54

Supporto flangiato a quattro bulloni UKF 200 56

Supporto flangiato a due bulloni UKFL 200 58

Supporto flangiato tondo pilotato UKFC 200 60

Supporti tenditori UKT 200 62

Cuscinetti a sfere con anello interno esteso UK 200 64

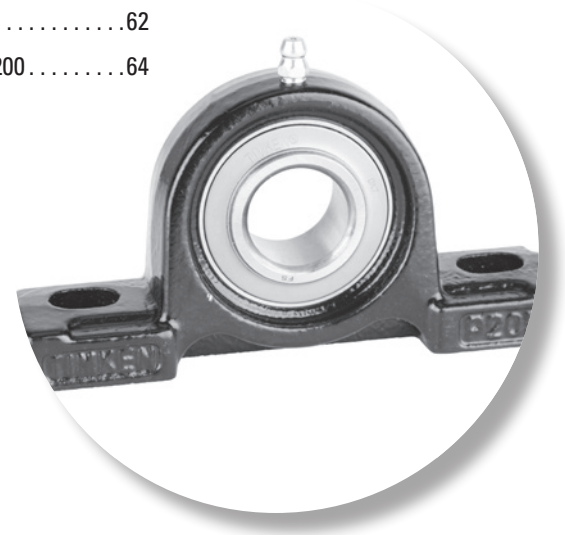

SERIE INDUSTRIALE UKP 200, CON CUSCINETTI AD ALESAGGIO CONICO PER FISSAGGIO ALL'ALBERO CON BUSSOLA DI TRAZIONE
SUPPORTI RITTI IN GHISA

- I supporti ritti UKP sono consigliati per le applicazioni industriali che operano in condizioni di carichi normali.
- Il supporto in un solo pezzo con fissaggio a due bulloni può essere installato in qualsiasi posizione e facilita la sostituzione del cuscinetto.
- Queste unità usano cuscinetti a sfere con anello interno esteso e diametri esterni sferici autoallineanti che compensano il disallineamento.
- I supporti della serie UKP Timken montano un cuscinetto con foro conico (UK) Timken per il fissaggio all'albero per mezzo di una bussola di trazione.
- I cuscinetti sono prelubrificati e pronti per il montaggio immediato.
- Viene fornita in dotazione un raccordo ingrassatore per la rilubrificazione[1].
- Il design della guarnizione di tenuta è particolarmente adatto per applicazioni in ambienti bagnati o sporchi.
- Le dimensioni d'interasse dei fori per i bulloni e dell'altezza dalla base al centro sono compatibili con le unità della concorrenza.
- Alloggiamento progettato per una facile sostituzione dei cuscinetti.

Albero Diametro d		Denominazioni supporti ritti	Denominazioni cuscinetto	Denominazioni bussola di trazione[2]	Capacità di carico di base		Dimensioni											Dimensioni bullone	Peso
					Dinamico C_r	Statico C_{0r}	H	L	L_1	A	H_1	J	H_2	Y	B_1	N	N_1		
mm	pollici				**kN** libbre	**kN** libbre	**mm** pollici	**mm** pollici	**mm** pollici	**mm** pollici	**mm** pollici	**mm** pollici	**mm** pollici	**mm** pollici	**mm** pollici	**mm** pollici	**mm** pollici	**mm** pollici	**kg** libbre
	¾	UKP205	UK205	HE2305	3147	1765	1 7/16	5 1/2	1 1/2	1 1/2	5/8	4 1/8	2 3/4	0,781	1,378	1/2	23/32	3/8	2,0
20				H2305	**14,0**	**7,9**	**36,5**	**140**	**38**	**38**	**16**	**105**	**70**	**20,0**	**35**	**13**	**18**	**M10**	**0,9**
25		UKP206	UK206	H2306	**19,5**	**11,3**	**42,9**	**165**	**48**	**48**	**17**	**121**	**84**	**21,5**	**38**	**17**	**21**	**M14**	**1,4**
	1			HE2306	4384	2540	1 11/16	6 1/2	1 7/8	1 7/8	21/32	4 3/4	3 5/16	0,844	1,496	21/32	13/16	1/2	3,0
	1 1/8	UKP207	UK207	HS2307	5778	3462	1 7/8	6 9/16	1 27/32	1 7/8	23/32	5	3 3/4	0,938	1,693	21/32	13/16	1/2	3,9
30				H2307	**25,7**	**15,4**	**47,6**	**167**	**47**	**48**	**18**	**127**	**95**	**24,0**	**43**	**17**	**21**	**M14**	**1,8**
	1 1/4	UKP208	UK208	HE2308	6542	4002	1 15/16	7 1/4	2 3/32	2 1/8	23/32	5 13/32	3 27/32	1,063	1,811	21/32	13/16	1/2	4,5
35				H2308	**29,1**	**17,8**	**49,2**	**184**	**53**	**54**	**18**	**137**	**98**	**27,0**	**46**	**17**	**21**	**M14**	**2,0**
	1 1/2	UKP209	UK209	HE2309	7666	4788	2 1/8	7 15/32	2 5/32	2 1/8	25/32	5 3/4	4 3/16	1,156	1,969	21/32	13/16	1/2	5,3
40				H2309	**34,1**	**21,3**	**54,0**	**190**	**55**	**54**	**20**	**146**	**106**	**29,0**	**50**	**17**	**21**	**M14**	**2,4**
	1 3/4	UKP210	UK210	HE2310	7891	5238	2 1/4	8 1/8	2 3/8	2 3/8	13/16	6 1/4	4 7/16	1,188	2,165	25/32	7/8	5/8	6,9
45				H2310	**35,1**	**23,3**	**57,2**	**206**	**60**	**60**	**21**	**159**	**113**	**30,0**	**55**	**20**	**22**	**M16**	**3,1**
50		UKP211	UK211	H2311	**43,4**	**29,4**	**63,5**	**219**	**65**	**60**	**23**	**171**	**125**	**32,0**	**59**	**20**	**22**	**M16**	**3,8**
	2			HE2311	9757	6609	2 1/2	8 5/8	2 9/16	2 3/8	29/32	6 23/32	4 29/32	1,250	2,323	25/32	7/8	5/8	8,3

[1] Per dimensioni di alesaggio fino a 210 incluso, viene utilizzato un raccordo con filettatura conica da 1/4"-28 filetti per pollice.
Per dimensioni di alesaggio superiori a 211, si usa un raccordo con filetto da 1/8 BSPT.
[2] Nota: La bussola di trazione della dimensione desiderata deve essere ordinata separatamente.

Continua alla pagina seguente.

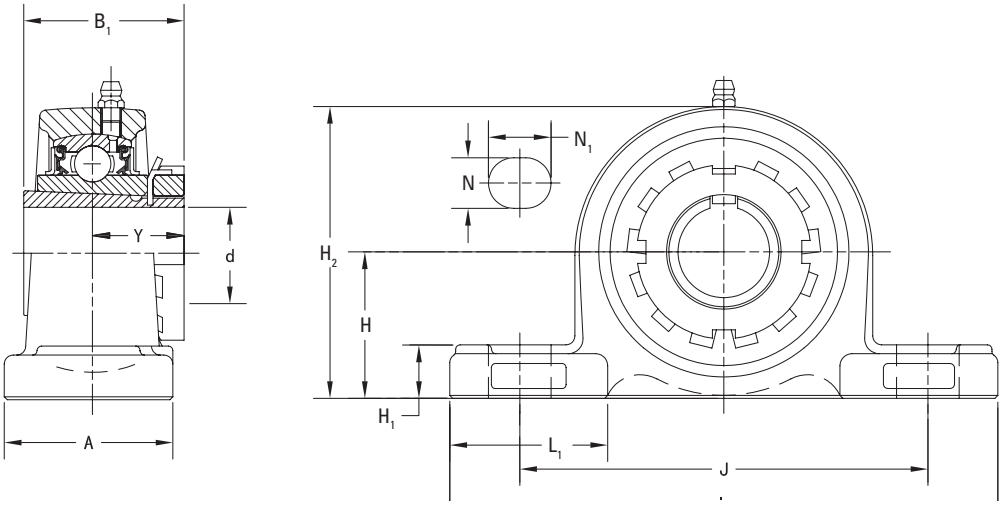

Continua dalla pagina precedente.

Albero Diametro d		Denominazioni supporti ritti	Denominazioni cuscinetto	Denominazioni bussola di trazione[2]	Capacità di carico di base		Dimensioni											Dimensioni bullone	Peso
					Dinamico	Statico	H	L	L_1	A	H_1	J	H_2	Y	B_1	N	N_1		
					C_r	C_{0r}													
mm	pollici				**kN** libbre	**kN** libbre	**mm** pollici	**mm** pollici	**mm** pollici	**mm** pollici	**mm** pollici	**mm** pollici	**mm** pollici	**mm** pollici	**mm** pollici	**mm** pollici	**mm** pollici	**mm** pollici	**kg** libbre
	2 1/8	UKP212	UK212	HS2312	11780	8138	2 3/4	9 1/2	2 7/8	2 3/4	31/32	7 1/4	5 7/16	1,438	2,441	25/32	31/32	5/8	10,6
55				H2312	**52,4**	**36,2**	**69,8**	**241**	**73**	**70**	**25**	**184**	**138**	**36,5**	**62**	**20**	**25**	**M16**	**4,8**
	2 1/4	UKP213	UK213	HE2313	11780	8138	3	10 7/16	3 1/16	2 3/4	31/32	7 1/4	5 7/16	1,438	2,441	25/32	31/32	5/8	10,6
60				H2313	**57,2**	**40,1**	**76,2**	**265**	**78**	**70**	**27**	**203**	**150**	**37,5**	**65**	**25**	**30**	**M20**	**5,6**
	2 1/2	UKP215	UK215	HE2315	15152	10858	3 1/4	10 13/16	3 1/16	2 29/32	1 3/32	8 17/32	6 3/8	1,594	2,874	31/32	1 3/16	3/4	17,1
65				H2315	**67,4**	**48,3**	**82,6**	**275**	**78**	**74**	**28**	**217**	**162**	**40,5**	**73**	**25**	**30**	**M20**	**7,8**
	2 3/4	UKP216	UK216	HE2316	16344	11915	3 1/2	11 1/2	3 9/32	3 1/16	1 3/16	9 1/8	6 27/32	1,750	3,071	31/32	1 3/8	3/4	20,5
70				H2316	**72,7**	**53,0**	**88,9**	**292**	**83**	**78**	**30**	**232**	**174**	**44,5**	**78**	**25**	**35**	**M20**	**9,3**
75		UKP217	UK217	H2317	**84,0**	**61,9**	**95,2**	**310**	**87**	**83**	**32**	**247**	**185**	**46,5**	**82**	**25**	**35**	**M20**	**11,2**
	3			HE2317	18884	13916	3 3/4	12 7/32	3 7/16	3 9/32	1 1/4	9 23/32	7 9/32	1,828	3,228	31/32	1 3/8	3/4	24,7
80		UKP218	UK218	H2318	**96,1**	**71,5**	**101,6**	**327**	**94**	**88**	**33**	**262**	**198**	**49,5**	**86**	**27**	**40**	**M22**	**13,5**

[2] Nota: La bussola di trazione della dimensione desiderata deve essere ordinata separatamente.

SERIE INDUSTRIALE UKPA 200 CON CUSCINETTI AD ALESAGGIO CONICO PER FISSAGGIO ALL'ALBERO CON BUSSOLA DI TRAZIONE
SUPPORTI RITTI COMPATTI AUTO-ALLINEANTE IN GHISA CON BASE FILETTATA CON FORO CONICO

- I blocchi di supporto ritti della base filettata UKPA sono consigliati per le applicazioni industriali dove si incontrano carichi normali.
- Il supporto compatto in un solo pezzo con montaggio a due bulloni può essere installato in qualsiasi posizione e facilita la sostituzione del cuscinetto.
- Queste unità sono progettate principalmente per applicazioni in cui l'area di montaggio è limitata, le viti dei bulloni sono accessibili dalla parte inferiore dell'unità e non si verificano inversioni di moto.
- Queste unità usano cuscinetti a sfere con anello interno esteso e diametri esterni sferici autoallineanti che compensano il disallineamento.
- Le unità cuscinetto della serie UKPA Timken presentano l'inserto del cuscinetto con foro conico (UK) Timken per l'uso con manicotto adattatore.
- I cuscinetti sono prelubrificati e pronti per il montaggio immediato.
- Viene fornita in dotazione una testina di ingrassaggio per la rilubrificazione[1].
- Il design della guarnizione di tenuta è particolarmente adatto per applicazioni che prevedono ambienti bagnati o sporchi.
- Le dimensioni d'interasse dei fori per i bulloni e l'altezza dalla base al centro sono compatibili con le unità della concorrenza.
- Alloggiamento progettato per una facile sostituzione dei cuscinetti.

Albero Diametro d		Denominazioni supporti ritti	Denominazioni cuscinetto	Denominazioni bussola di trazione[2]	Capacità di carico di base		Dimensioni										Peso
					Dinamico	Statico	H	L	A	J	N	H_1	H_2	L_1	B_1	Y	
					C_r	C_{0r}											
mm	pollici				**kN** libbre	**kN** libbre	**mm** pollici	**mm** pollici	**mm** pollici	**mm** pollici	**mm**	**mm** pollici	**mm** pollici	**mm** pollici	**mm** pollici	**mm** pollici	**kg** libbre
	¾	UKPA205	UK205	HE2305	**14,0** 3147	**7,9** 1765	**36,5** 1 7/16	**84** 3 5/16	**45** 1 25/32	**56** 2 13/64	**M10x1,5**	**12** 15/32	**71** 2 25/32	**27** 1 1/16	**35,0** 1,378	**20,0** 0,781	**0,9** 2,0
20				H2305													
25		UKPA206	UK206	HE2306	**19,5** 4384	**11,3** 2540	**42,9** 1 11/16	**94** 3 11/16	**50** 1 31/32	**66** 2 19/32	**M14x2,0**	**13** 1/2	**84** 3 5/16	**30** 1 3/16	**38,0** 1,496	**21,5** 0,844	**2,9** 1,3
	1			H2306													
	1 ⅛	UKPA207	UK207	HS2307	**25,7** 5778	**15,4** 3462	**47,6** 1 7/8	**110** 4 11/32	**55** 2 5/32	**80** 3 5/32	**M14x2,0**	**13** 1/2	**93** 3 21/32	**38** 1 1/2	**43,0** 1,693	**24,0** 0,938	**1,8** 4,0
30				H2307													

[1] Per dimensioni di alesaggio fino a 210 incluso, viene utilizzato un raccordo con filettatura conica da ¼"-28 filetti per pollice.
Per dimensioni di alesaggio superiori a 211, si usa un raccordo con filetto da ⅛ BSPT.
[2] Nota: La bussola di trazione della dimensione desiderata deve essere ordinata separatamente.

Continua alla pagina seguente.

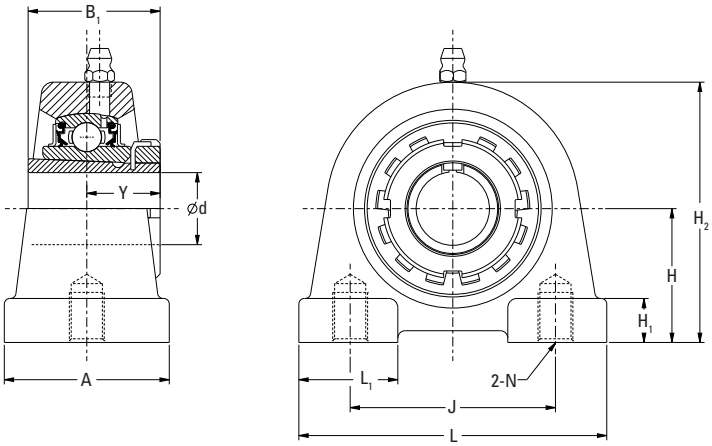

Continua dalla pagina precedente.

Albero Diametro d		Denominazioni supporti ritti	Denominazioni cuscinetto	Denominazioni bussola di trazione[2]	Capacità di carico di base		Dimensioni										Peso
					Dinamico	Statico	H	L	A	J	N	H_1	H_2	L_1	B_1	Y	
					C_r	C_{0r}											
mm	pollici				**kN** libbre	**kN** libbre	**mm** pollici	**mm** pollici	**mm** pollici	**mm** pollici	**mm**	**mm** pollici	**mm** pollici	**mm** pollici	**mm** pollici	**mm** pollici	**kg** libbre
	1 ¼	UKPA208	UK208	HE2308	**29,1**	**17,8**	**49,2**	**116**	**58**	**84**	**M14x2,0**	**13**	**98**	**36**	**46,0**	**27,0**	**1,9**
35				H2308	6542	4002	1 15/16	4 9/16	2 9/32	3 5/16		½	3 27/32	1 13/32	1,811	1,063	4,2
	1 ½	UKPA209	UK209	HE2309	**34,1**	**21,3**	**54,2**	**120**	**60**	**90**	**M14x2,0**	**13**	**106**	**42**	**50,0**	**29,0**	**2,3**
40				H2309	7666	4788	2 9/64	4 23/32	2 3/8	3 35/64		½	4 3/16	1 21/32	1,969	1,156	5,0
	1 ¾	UKPA210	UK210	HE2310	**35,1**	**23,3**	**57,2**	**130**	**64**	**94**	**M16x2,0**	**14**	**113**	**44**	**55,0**	**30,0**	**2,9**
45				H2310	7891	5238	2 ¼	5 ⅛	2 17/32	3 45/64		35/64	4 7/16	1 23/32	2,165	1,188	6,4

[2] Nota: La bussola di trazione della dimensione desiderata deve essere ordinata separatamente.

SERIE INDUSTRIALE UKF 200, CON CUSCINETTI AD ALESAGGIO CONICO PER FISSAGGIO ALL'ALBERO CON BUSSOLA DI TRAZIONE
UNITÀ FLANGIATE IN GHISA, CON QUATTRO BULLONI

- I supporti flangiati a quattro bulloni UKF sono consigliati per le applicazioni industriali sottoposte a carichi normali.
- Ciascuna unità viene fornita assemblata e pronta per il montaggio con bulloni da utilizzare nella flangia.
- Questi supporti usano cuscinetti a sfere con anello interno esteso e diametri esterni sferici autoallineanti che compensano il disallineamento.
- I supporti della serie UKF Timken utilizzano un cuscinetto con foro conico (UK) Timken per il fissaggio all'albero con bussola di trazione.
- I cuscinetti sono prelubrificati e pronti per il montaggio immediato.
- Viene fornita in dotazione un raccordo ingrassatore per la rilubrificazione[1].
- Il design della guarnizione di tenuta è particolarmente adatto per applicazioni in ambienti bagnati o sporchi.
- Le dimensioni d'interasse dei fori per i bulloni e la posizione centrale dell'albero sono compatibili con le unità della concorrenza.
- Alloggiamento progettato per una facile sostituzione dei cuscinetti.

Albero Diametro d		Denominazioni supporti flangiati a quattro bulloni	Denominazioni cuscinetto	Denominazioni bussola di trazione[2]	Capacità di carico di base		Dimensioni									Dimensioni bullone	Peso
					Dinamico	Statico											
					C_r	C_{0r}	L	J	A_1	A	A_0	Y	B_1	A_2	N		
mm	pollici				**kN** libbre	**kN** libbre	**mm** pollici	**mm** pollici	**mm** pollici	**mm** pollici	**mm** pollici	**mm** pollici	**mm** pollici	**mm** pollici	**mm** pollici	**mm** pollici	**kg** libbre
	¾	UKF205	UK205	HE2305	3147	1765	3 ¾	2 ¾	½	1 1/16	1 13/32	0,781	1,378	⅝	15/32	⅜	1,9
20				H2305	**14,0**	**7,9**	**95**	**70**	**13**	**27**	**36,0**	**20,0**	**35**	**16**	**12**	**M10**	**0,9**
25		UKF206	UK206	H2306	**19,5**	**11,3**	**108**	**83**	**13**	**31**	**39,5**	**21,5**	**38**	**18**	**12**	**M10**	**1,3**
	1			HE2306	4384	2540	4 ¼	3 17/64	½	1 7/32	1 9/16	0,844	1,496	45/64	15/32	⅜	2,9
	1 ⅛	UKF207	UK207	HS2307	5778	3462	4 19/32	3 ⅝	19/32	1 11/32	1 11/16	0,938	1,693	¾	35/64	7/16	3,5
30				H2307	**25,7**	**15,4**	**117**	**92**	**15**	**34**	**43,0**	**24,0**	**43**	**19**	**14**	**M12**	**1,6**
	1 ¼	UKF208	UK208	HE2308	6542	4002	5 ⅛	4 1/64	19/32	1 13/32	1 ⅞	1,063	1,811	53/64	⅝	½	4,2
35				H2308	**29,1**	**17,8**	**130**	**102**	**15**	**36**	**48,0**	**27,0**	**46**	**21**	**16**	**M14**	**1,9**
	1 ½	UKF209	UK209	HE2309	7666	4788	5 13/32	4 9/64	⅝	1 ½	2	1,156	1,969	55/64	⅝	½	5,1
40				H2309	**34,1**	**21,3**	**137**	**105**	**16**	**38**	**51,0**	**29,0**	**50**	**22**	**16**	**M14**	**2,3**
	1 ¾	UKF210	UK210	HE2310	7891	5238	5 ⅝	4 ⅜	⅝	1 9/16	2 1/16	1,188	2,165	55/64	⅝	½	5,7
45				H2310	**35,1**	**23,3**	**143**	**111**	**16**	**40**	**52,0**	**30,0**	**55**	**22**	**16**	**M14**	**2,6**
50		UKF211	UK211	H2311	**43,4**	**29,4**	**162**	**130**	**18**	**43**	**57,5**	**32,0**	**59**	**25**	**19**	**M16**	**3,5**
	2			HE2311	9757	6609	6 ⅜	5 ⅛	23/32	1 11/16	2 ¼	1,250	2,323	63/64	¾	⅝	7,7

[1] Per dimensioni di alesaggio fino a 210 incluso, viene utilizzato un raccordo con filettatura conica da ¼"-28 filetti per pollice.
Per dimensioni di alesaggio superiori a 211, si usa un raccordo con filetto da ⅛ BSPT.
[2] Nota: La bussola di trazione della dimensione desiderata deve essere ordinata separatamente.

Continua alla pagina seguente.

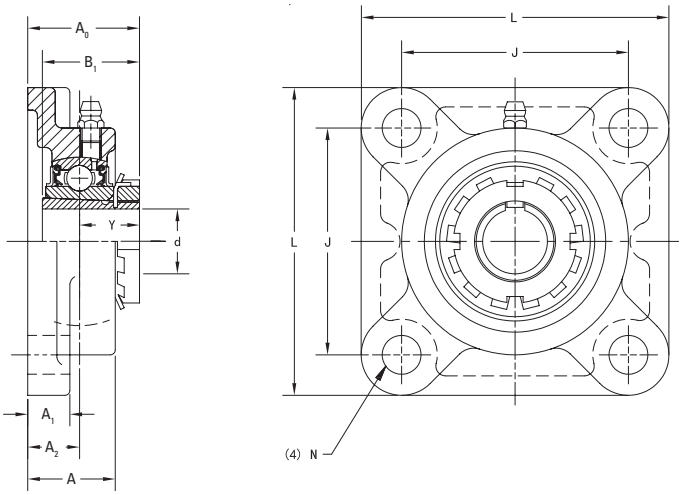

Continua dalla pagina precedente.

Albero Diametro d		Denominazioni supporti flangiati a quattro bulloni	Denominazioni cuscinetto	Denominazioni bussola di trazione[2]	Capacità di carico di base		Dimensioni									Dimensioni bullone	Peso
					Dinamico	Statico	L	J	A_1	A	A_0	Y	B_1	A_2	N		
					C_r	C_{0r}											
mm	pollici				**kN** libbre	**kN** libbre	**mm** pollici	**mm** pollici	**mm** pollici	**mm** pollici	**mm** pollici	**mm** pollici	**mm** pollici	**mm** pollici	**mm** pollici	**mm** pollici	**kg** libbre
	2 1/8	UKF212	UK212	HS2312	11780	8138	6 7/8	5 5/8	23/32	1 7/8	2 19/32	1,438	2,441	1 9/64	3/4	5/8	9,0
55				H2312	**52,4**	**36,2**	**175**	**143**	**18**	**48**	**65,5**	**36,5**	**62**	**29**	**19**	**M16**	**4,1**
	2 1/4	UKF213	UK213	HE2313	12859	9015	7 3/8	5 55/64	7/8	1 31/32	2 21/32	1,469	2,559	1 3/16	3/4	5/8	11,2
60				H2313	**57,2**	**40,1**	**187**	**149**	**22**	**50**	**67,5**	**37,5**	**65**	**30**	**19**	**M16**	**5,1**
	2 1/2	UKF215	UK215	HE2315	15152	10858	7 7/8	6 17/64	7/8	2 7/32	2 15/16	1,594	2,874	1 11/32	3/4	5/8	14,3
65				H2315	**67,4**	**48,3**	**200**	**159**	**22**	**56**	**74,5**	**40,5**	**73**	**34**	**19**	**M16**	**6,5**
	2 3/4	UKF216	UK216	HE2316	15152	10858	7 7/8	6 17/64	7/8	2 7/32	2 15/16	1,594	2,874	1 11/32	3/4	5/8	14,3
70				H2316	**72,7**	**53,0**	**208**	**165**	**22**	**58**	**78,5**	**44,5**	**78**	**34**	**23**	**M20**	**7,6**
75		UKF217	UK217	H2317	**84,0**	**61,9**	**220**	**175**	**24**	**63**	**82,5**	**46,5**	**82**	**36**	**23**	**M20**	**9,0**
	3			HE2317	18884	13916	8 21/32	6 57/64	15/16	2 15/32	3 1/4	1,828	3,228	1 27/64	29/32	3/4	19,8
80		UKF218	UK218	H2318	**96,1**	**71,5**	**235**	**187**	**25**	**68**	**89,5**	**49,5**	**86**	**40**	**23**	**M20**	**11,4**
	-				21604	16074	9 1/4	7 23/64	31/32	2 11/16	3 17/32	1,953	3,386	1 37/64	29/32	3/4	25,1

[2] Nota: La bussola di trazione della dimensione desiderata deve essere ordinata separatamente.

SERIE INDUSTRIALE UKFL 200, CON CUSCINETTI AD ALESAGGIO CONICO PER FISSAGGIO ALL'ALBERO CON BUSSOLA DI TRAZIONE
UNITÀ FLANGIATE A DUE BULLONI IN GHISA

- Le unità flangiate a due bulloni UKFL sono consigliate per le applicazioni industriali in presenza carichi normali.
- Questa serie è stata progettata principalmente per applicazioni che presentano un'area di montaggio limitata.
- Ciascuna unità viene fornita assemblata e pronta per il montaggio con bulloni da utilizzare nella flangia.
- Queste unità usano cuscinetti a sfere con anello interno esteso e diametri esterni sferici autoallineanti che compensano il disallineamento.
- I supporti della serie UKFL Timken montano un cuscinetto con foro conico (UK) Timken per il fissaggio all'albero attraverso una bussola di trazione.
- I cuscinetti sono prelubrificati e pronti per il montaggio immediato.
- Viene fornito in dotazione un raccordo ingrassatore per la rilubrificazione[1].
- Il design della guarnizione di tenuta è particolarmente adatto per applicazioni in ambienti bagnati o sporchi.
- Le dimensioni d'interasse dei fori per i bulloni e la distanza fra la base e l'asse dell'albero sono compatibili con le unità della concorrenza.
- Alloggiamento progettato per una facile sostituzione dei cuscinetti.

Albero Diametro d		Denominazioni supporti flangiati a due bulloni	Denominazioni cuscinetto	Denominazioni bussola di trazione[2]	Capacità di carico di base		Dimensioni										Dimensioni bullone	Peso
					Dinamico	Statico	H	J	A_1	A	A_0	L	A_2	Y	B_1	N		
					C_r	C_{0r}												
mm	pollici				**kN** libbre	**kN** libbre	**mm** pollici	**mm** pollici	**mm** pollici	**mm** pollici	**mm** pollici	**mm** pollici	**mm** pollici	**mm** pollici	**mm** pollici	**mm** pollici	**mm** pollici	**kg** libbre
	¾	UKFL205	UK205	HE2305	3147	1765	5 ⅛	3 57/64	½	1 1/16	1 13/32	2 11/16	⅝	0,781	1,378	⅝	½	1,5
20				H2305	**14,0**	**7,9**	**130**	**99**	**13**	**27**	**36,0**	**68**	**16**	**20,0**	**35**	**16**	**M14**	**0,7**
25		UKFL206	UK206	H2306	**19,5**	**11,3**	**148**	**117**	**13**	**31**	**39,5**	**80**	**18**	**21,5**	**38**	**16**	**M14**	**1,0**
	1			HE2306	4384	2540	5 13/16	4 39/64	½	1 7/32	1 9/16	3 5/32	45/64	0,844	1,496	⅝	½	2,1
	1 ⅛	UKFL207	UK207	HS2307	5778	3462	5 11/32	5 ⅛	9/16	1 11/32	1 11/16	3 17/32	¾	0,938	1,693	⅝	½	2,9
30				H2307	**25,7**	**15,4**	**161**	**130**	**14**	**34**	**43,0**	**90**	**19**	**24,0**	**43**	**16**	**M14**	**1,3**
	1 ¼	UKFL208	UK208	HE2308	6542	4002	6 ⅞	5 43/64	9/16	1 13/32	1 ⅞	3 15/16	53/64	1,063	1,811	⅝	½	3,5
35				H2308	**29,1**	**17,8**	**175**	**144**	**14**	**36**	**48,0**	**100**	**21**	**27,0**	**46**	**16**	**M14**	**1,6**
	1 ½	UKFL209	UK209	HE2309	7666	4788	7 13/32	5 53/64	19/32	1 ½	2	4 ¼	55/64	1,156	1,969	¾	⅝	4,4
40				H2309	**34,1**	**21,3**	**188**	**148**	**15**	**38**	**51,0**	**108**	**22**	**29,0**	**50**	**19**	**M16**	**2,0**
	1 ¾	UKFL210	UK210	HE2310	7891	5238	7 ¾	6 3/16	19/32	1 9/16	2 1/16	4 17/32	55/64	1,188	2,165	¾	⅝	5,1
45				H2310	**35,1**	**23,3**	**197**	**157**	**15**	**40**	**52,0**	**115**	**22**	**30,0**	**55**	**19**	**M16**	**2,3**
50		UKFL211	UK211	H2311	**43,4**	**29,4**	**224**	**184**	**18**	**43**	**57,0**	**130**	**25**	**32,0**	**59**	**19**	**M16**	**3,3**
	2			HE2311	9757	6609	8 13/16	7 ¼	23/32	1 11/16	2 ¼	5 ⅛	63/64	1,250	2,323	¾	⅝	7,3

[1] Per dimensioni di alesaggio fino a 210 incluso, viene utilizzato un raccordo con filettatura conica da ¼"-28 filetti per pollice. Per dimensioni di alesaggio superiori a 211, si usa un raccordo con filetto da ⅛ BSPT.

[2] Nota: La bussola di trazione della dimensione desiderata deve essere ordinata separatamente.

Continua alla pagina seguente.

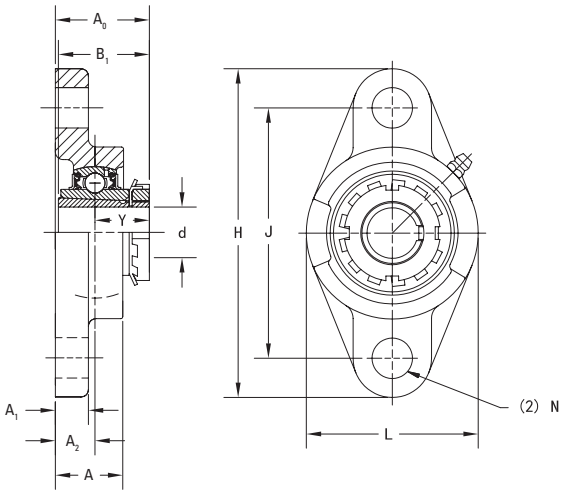

Continua dalla pagina precedente.

Albero Diametro d		Denominazioni supporti flangiati a due bulloni	Denominazioni cuscinetto	Denominazioni bussola di trazione(2)	Capacità di carico di base		Dimensioni										Dimensioni bullone	Peso
					Dinamico	Statico	H	J	A_1	A	A_0	L	A_2	Y	B_1	N		
					C_r	C_{0r}												
mm	pollici				**kN** libbre	**kN** libbre	**mm** pollici	**mm** pollici	**mm** pollici	**mm** pollici	**mm** pollici	**mm** pollici	**mm** pollici	**mm** pollici	**mm** pollici	**mm** pollici	**mm** pollici	**kg** libbre
	2 1/8	UKFL212	UK212	HS2312	11780	8138	9 27/32	7 61/64	23/32	1 7/8	2 19/32	5 1/2	1 9/64	1,438	2,441	29/32	3/4	9,0
55				H2312	**52,4**	**36,2**	**250**	**202**	**18**	**48**	**65,5**	**140**	**29**	**36,5**	**62**	**23**	**M20**	**4,1**
	2 1/4	UKFL213	UK213	HE2313	12859	9015	10 5/32	8 17/64	25/32	1 31/32	2 21/32	6 3/32	1 3/16	1,469	2,559	29/32	3/4	11,0
60				H2313	**57,2**	**40,1**	**258**	**210**	**20**	**50**	**67,5**	**155**	**30**	**37,5**	**65**	**23**	**M20**	**5,0**
	2 1/2	UKFL215	UK215	HE2315	15152	10858	10 13/16	8 55/64	25/32	2 7/32	2 15/16	6 1/2	1 11/32	1,594	2,874	29/32	3/4	14,6
65				H2315	**67,4**	**48,3**	**275**	**225**	**20**	**56**	**74,5**	**165**	**34**	**40,5**	**73**	**23**	**M20**	**6,6**
	2 3/4	UKFL216	UK216	HE2316	16344	11915	11 13/32	9 11/64	25/32	2 9/32	3 3/32	7 3/32	1 11/32	1,750	3,071	63/64	7/8	17,9
70				H2316	**72,7**	**53,0**	**290**	**233**	**20**	**58**	**78,5**	**180**	**34**	**44,5**	**78**	**25**	**M22**	**8,1**
75		UKFL217	UK217	H2317	**84,0**	**61,9**	**305**	**248**	**22**	**63**	**82,5**	**190**	**36**	**46,5**	**82**	**25**	**M22**	**9,9**
	3			HE2317	18884	13916	12	9 49/64	7/8	2 15/32	3 1/4	7 19/32	1 27/64	1,828	3,228	63/64	7/8	21,8
80		UKFL218	UK218	H2318	**96,1**	**71,5**	**320**	**265**	**23**	**68**	**89,5**	**205**	**40**	**49,5**	**86**	**25**	**M22**	**12,2**
	-				21604	16074	12 19/32	10 7/16	29/32	2 11/16	3 17/32	8 1/16	1 37/64	1,953	3,386	63/64	7/8	26,9

(2) Nota: La bussola di trazione della dimensione desiderata deve essere ordinata separatamente.

SERIE INDUSTRIALE UKFC 200, CON CUSCINETTI AD ALESAGGIO CONICO PER FISSAGGIO ALL'ALBERO CON BUSSOLA DI TRAZIONE
UNITÀ IN GHISA, TONDE E CON DIAMETRO PILOTA

- I supporti tondi, flangiati e pilotati UKFC sono consigliati per le applicazioni industriali con carichi normali.
- Esse garantiscono accoppiamenti di montaggio precisi e offrono un migliore supporto anche per i carichi pesanti.
- Ciascuna unità viene fornita assemblata e pronta per il montaggio con bulloni da utilizzare nella flangia.
- Queste unità usano cuscinetti a sfere con anello interno esteso e diametri esterni sferici autoallineanti che compensano il disallineamento.
- I supporti della serie UKFC Timken montano un cuscinetto con foro conico (UK) Timken per il fissaggio all'albero con bussola di trazione.
- I cuscinetti sono prelubrificati e pronti per il montaggio immediato.
- Viene fornita in dotazione un raccordo ingrassatore per la rilubrificazione[1].
- Il design della guarnizione di tenuta è particolarmente adatto per applicazioni in ambienti bagnati o sporchi.
- Le dimensioni d'interasse dei fori per i bulloni e la distanza fra la base ed il centro dell'albero sono compatibili con le unità della concorrenza.
- Alloggiamento progettato per una facile sostituzione dei cuscinetti.

Albero Diametro d		Denominazioni supporti flangiati tondi	Denominazioni cuscinetto	Denominazioni bussola di trazione[2]	Capacità di carico di base		Dimensioni											Dimensioni bullone	Peso
					Dinamico	Statico													
					C_r	C_{0r}	L	J	J_1	A_1	A_2	A_3	A_4	H_3	Y	B_1	N		
mm	pollici				**kN** libbre	**kN** libbre	**mm** pollici	**mm** pollici	**mm** pollici	**mm** pollici	**mm** pollici	**mm** pollici	**mm** pollici	**mm** pollici	**mm** pollici	**mm** pollici	**mm** pollici	**mm** pollici	**kg** libbre
	¾	UKFC205	UK205	HE2305	3147	1765	4 17/32	3 35/64	2 1/2	13/16	25/64	15/64	1 3/16	2,756	0,781	1,378	15/32	3/8	2,2
20				H2305	**14,0**	**7,9**	**115**	**90**	**63,6**	**21**	**10**	**6**	**30,0**	**70**	**20,0**	**35**	**12**	**M10**	**1,0**
25		UKFC206	UK206	H2306	**19,5**	**11,3**	**125**	**100**	**70,7**	**23**	**10**	**8**	**31,5**	**80**	**21,5**	**38**	**12**	**M10**	**1,3**
	1			HE2306	4384	2540	4 29/32	3 15/16	2 25/32	29/32	25/64	5/16	1 1/4	3,150	0,844	1,496	15/32	3/8	2,9
	1 1/8	UKFC207	UK207	HS2307	5778	3462	5 5/16	4 21/64	3 1/16	1 1/32	7/16	5/16	1 3/8	3,543	0,938	1,693	35/64	7/16	3,7
30				H2307	**25,7**	**15,4**	**135**	**110**	**77,8**	**26**	**11**	**8**	**35,0**	**90**	**24,0**	**43**	**14**	**M12**	**1,7**
	1 1/4	UKFC208	UK208	HE2308	6542	4002	5 23/32	4 23/32	3 11/32	1 1/32	7/16	25/64	1 1/2	3,937	1,063	1,811	35/64	7/16	4,4
35				H2308	**29,1**	**17,8**	**145**	**120**	**84,8**	**26**	**11**	**10**	**38,0**	**100**	**27,0**	**46**	**14**	**M12**	**2,0**
	1 1/2	UKFC209	UK209	HE2309	7666	4788	6 5/16	5 13/64	3 43/64	1 1/32	25/64	15/32	1 17/32	4,134	1,156	1,969	5/8	1/2	6,0
40				H2309	**34,1**	**21,3**	**160**	**132**	**93,3**	**26**	**10**	**12**	**39,0**	**105**	**29,0**	**50**	**16**	**M14**	**2,7**
	1 3/4	UKFC210	UK210	HE2310	7891	5238	6 1/2	5 7/16	3 27/32	1 3/32	25/64	15/32	1 9/16	4,331	1,188	2,165	5/8	1/2	6,6
45				H2310	**35,1**	**23,3**	**165**	**138**	**97,6**	**28**	**10**	**12**	**40,0**	**110**	**30,0**	**55**	**16**	**M14**	**3,0**
50		UKFC211	UK211	H2311	**43,4**	**29,4**	**185**	**150**	**106,1**	**31**	**13**	**12**	**45,5**	**125**	**32,0**	**59**	**19**	**M16**	**4,3**
	2			HE2311	9757	6609	7 3/32	5 29/32	4 11/64	1 7/32	33/64	15/32	1 25/32	4,921	1,250	2,323	3/4	5/8	9,5

[1] Per dimensioni di alesaggio fino a 210 incluso, viene utilizzato un raccordo con filettatura conica da ¼"-28 filetti per pollice.
Per dimensioni di alesaggio superiori a 211, si usa un raccordo con filetto da ⅛ BSPT.
[2] Nota: La bussola di trazione della dimensione desiderata deve essere ordinata separatamente.

Continua alla pagina seguente.

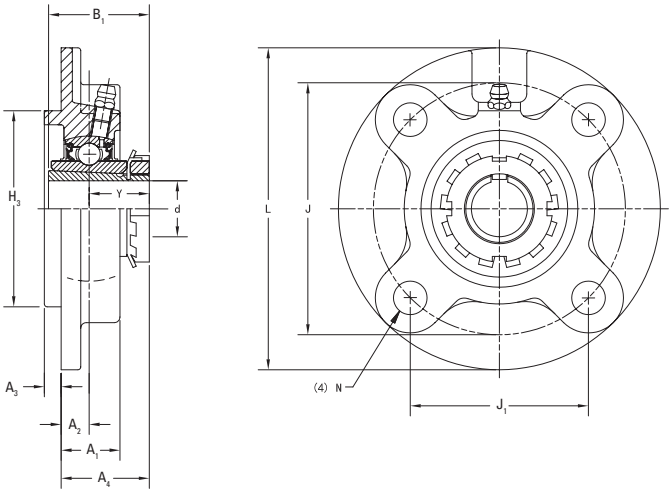

Continua dalla pagina precedente.

Albero Diametro d		Denominazioni supporti flangiati tondi	Denominazioni cuscinetto	Denominazioni bussola di trazione[2]	Capacità di carico di base		Dimensioni											Dimensioni bullone	Peso
					Dinamico C_r	Statico C_{0r}	L	J	J_1	A_1	A_2	A_3	A_4	H_3	Y	B_1	N		
mm	pollici				**kN** libbre	**kN** libbre	**mm** pollici	**mm** pollici	**mm** pollici	**mm** pollici	**mm** pollici	**mm** pollici	**mm** pollici	**mm** pollici	**mm** pollici	**mm** pollici	**mm** pollici	**mm** pollici	**kg** libbre
	2 1/8	UKFC212	UK212	HS2312	11780	8138	7 11/16	6 19/64	4 29/64	1 13/32	43/64	15/32	2 3/32	5,315	1,438	2,441	3/4	5/8	10,8
55				H2312	**52,4**	**36,2**	**195**	**160**	**113,1**	**36**	**17**	**12**	**53,5**	**135**	**36,5**	**62**	**19**	**M16**	**4,9**
	2 1/4	UKFC213	UK213	HE2313	12859	9015	8 1/6	6 11/64	4 47/64	1 13/32	5/8	35/64	2 3/32	5,709	1,469	2,559	3/4	5/8	12,1
60				H2313	**57,2**	**40,1**	**205**	**170**	**120,2**	**36**	**16**	**14**	**53,5**	**145**	**37,5**	**65**	**19**	**M16**	**5,5**
	2 1/2	UKFC215	UK215	HE2315	15152	10858	8 21/32	7 1/4	5 1/8	1 9/16	45/64	5/8	2 5/16	6,299	1,594	2,874	3/4	5/8	16,3
65				H2315	**67,4**	**48,3**	**220**	**184**	**130,1**	**40**	**18**	**16**	**58,5**	**160**	**40,5**	**73**	**19**	**M16**	**7,4**
	2 3/4	UKFC216	UK216	HE2316	16344	11915	9 7/16	7 7/8	5 9/16	1 13/32	45/64	5/8	2 15/32	6,693	1,750	3,071	29/32	3/4	19,8
70				H2316	**72,7**	**53,0**	**240**	**200**	**141,4**	**42**	**18**	**16**	**62,5**	**170**	**44,5**	**78**	**23**	**M20**	**9,0**
75		UKFC217	UK217	H2317	**84,0**	**61,9**	**250**	**208**	**147,1**	**45**	**18**	**18**	**64,5**	**180**	**46,5**	**82**	**23**	**M20**	**10,4**
	3			HE2317	18884	13916	9 27/32	8 3/16	5 51/64	1 25/32	45/64	45/64	2 17/32	7,087	1,828	3,228	29/32	3/4	22,9
80		UKFC218	UK218	H2318	**96,1**	**71,5**	**265**	**220**	**155,5**	**50**	**22**	**18**	**71,5**	**190**	**49,5**	**86**	**23**	**M20**	**13,3**
	-				21604	16074	10 7/16	8 21/32	6 1/8	1 31/32	55/64	45/64	2 13/16	7,480	1,953	3,386	29/32	3/4	29,3

[2] Nota: La bussola di trazione della dimensione desiderata deve essere ordinata separatamente.

SERIE INDUSTRIALE UKT 200, CON CUSCINETTI AD ALESAGGIO CONICO PER FISSAGGIO ALL'ALBERO CON BUSSOLA DI TRAZIONE
SUPPORTI TENDITORI IN GHISA

- I supporti tenditori UKT sono consigliati per le applicazioni industriali in presenza di carichi normali.
- I supporti tenditori UKT sono utilizzati dove sono richiesti dispositivi di regolazione e tensionamento di strutture attraverso gli alberi di testa, come nei nastri trasportatori.
- Queste unità forniscono supporti compatti ed efficienti per alberi regolabili nelle loro posizioni di lavoro.
- Ciascuna unità viene fornita assemblata e pronta per il montaggio.
- Queste unità montano cuscinetti a sfere con anello interno esteso e diametri esterni sferici autoallineanti che compensano il disallineamento.
- I supporti della serie UKT Timken utilizzano cuscinetti con foro conico (UK) Timken per il fissaggio all'albero attraverso una bussola di trazione.
- I cuscinetti sono prelubrificati e pronti per il montaggio immediato.
- Viene fornito in dotazione un raccordo ingrassatore per la rilubrificazione[1].
- Il design della guarnizione di tenuta è particolarmente adatto per applicazioni in ambienti bagnati o sporchi.
- L'interasse e la larghezza delle asole sono compatibili con le unità della concorrenza.
- Alloggiamento progettato per una facile sostituzione dei cuscinetti.

Albero Diametro d		Denominazioni supporti tenditori	Denominazioni cuscinetto	Denominazioni bussola di trazione[2]	Capacità di carico di base		Dimensioni															Peso
					Dinamico	Statico	H	H_1	L_2	L_1	A_2	A	N	L	H_2	Y	B_1	L_3	N_1	N_2	A_1	
					C_r	C_{0r}																
mm	pollici				**kN** libbre	**kN** libbre	**mm** pollici	**mm** pollici	**mm** pollici	**mm** pollici	**mm** pollici	**mm** pollici	**mm** pollici	**mm** pollici	**mm** pollici	**mm** pollici	**mm** pollici	**mm** pollici	**mm** pollici	**mm** pollici	**mm** pollici	**kg** libbre
	¾	UKT205	UK205	HE2305	3147	1765	3 ½	2 53/64	13/32	2 7/16	15/16	1 ¼	¾	3 13/16	2	0,781	1,378	2	⅝	1 ¼	15/32	1,9
20				H2305	**14,0**	**7,9**	**89**	**76**	**10**	**62**	**24**	**32**	**19**	**97**	**51**	**20,0**	**35**	**51**	**16**	**32**	**12**	**0,9**
25		UKT206	UK206	H2306	**19,5**	**11,3**	**102**	**89**	**10**	**70**	**28**	**37**	**22**	**113**	**56**	**21,5**	**38**	**57**	**16**	**37**	**12**	**1,3**
	1			HE2306	4384	2540	4 1/32	3 ½	13/32	2 ¾	1 3/32	1 15/32	⅞	4 7/16	2 7/32	0,844	1,496	2 ¼	⅝	1 15/32	15/32	2,9
	1 ⅛	UKT207	UK207	HS2307	5778	3462	4 1/32	3 ½	½	3 1/16	1 3/16	1 15/32	⅞	5 3/32	2 17/32	0,938	1,693	2 17/32	⅝	1 15/32	15/32	3,7
30				H2307	**25,7**	**15,4**	**102**	**89**	**13**	**78**	**30**	**37**	**22**	**129**	**64**	**24,0**	**43**	**64**	**16**	**37**	**12**	**1,7**
	1 ¼	UKT208	UK208	HE2308	6542	4002	4 ½	4 1/64	⅝	3 15/32	1 5/16	1 15/16	1 5/32	5 21/32	3 9/32	1,063	1,811	3 9/32	¾	1 15/16	⅝	5,5
35				H2308	**29,1**	**17,8**	**114**	**102**	**16**	**88**	**33**	**49**	**29**	**144**	**83**	**27,0**	**46**	**83**	**19**	**49**	**16**	**2,5**
	1 ½	UKT209	UK209	HE2309	7666	4788	4 19/32	4 1/64	⅝	3 7/16	1 ⅜	1 15/16	1 5/32	5 21/32	3 9/32	1,156	1,969	3 9/32	¾	1 15/16	⅝	5,5
40				H2309	**34,1**	**21,3**	**117**	**102**	**16**	**87**	**35**	**49**	**29**	**144**	**83**	**29,0**	**50**	**83**	**19**	**49**	**16**	**2,5**
	1 ¾	UKT210	UK210	HE2310	7891	5238	4 19/32	4 1/64	⅝	3 17/32	1 15/32	1 15/16	1 5/32	5 ⅞	3 9/32	1,188	2,165	3 ⅜	¾	1 15/16	⅝	6,0
45				H2310	**35,1**	**23,3**	**117**	**102**	**16**	**90**	**37**	**49**	**29**	**149**	**83**	**30,0**	**55**	**86**	**19**	**49**	**16**	**2,7**
50		UKT211	UK211	H2311	**43,4**	**29,4**	**146**	**130**	**16**	**106**	**38**	**64**	**35**	**171**	**102**	**32,0**	**59**	**95**	**25**	**64**	**22**	**4,1**
	2			HE2311	9757	6609	5 ¾	5 ⅛	⅝	4 3/16	1 ½	2 17/32	1 ⅜	6 23/32	4 1/32	1,250	2,323	3 ¾	31/32	2 17/32	55/64	9,0

[1] Per dimensioni di alesaggio fino a 210 incluso, viene utilizzato un raccordo con filettatura conica da ¼"-28 filetti per pollice.
Per dimensioni di alesaggio superiori a 211, si usa un raccordo con filetto da ⅛ BSPT.
[2] Nota: La bussola di trazione della dimensione desiderata deve essere ordinata separatamente.

Continua alla pagina seguente.

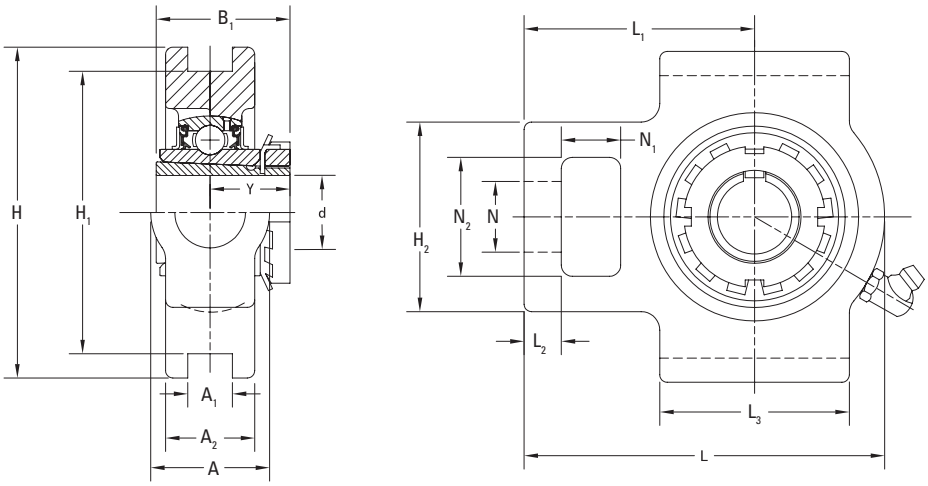

Continua dalla pagina precedente.

Albero Diametro d		Denominazioni supporti tenditori	Denominazioni cuscinetto	Denominazioni bussola di trazione[2]	Capacità di carico di base		Dimensioni															Peso
					Dinamico	Statico	H	H_1	L_2	L_1	A_2	A	N	L	H_2	Y	B_1	L_3	N_1	N_2	A_1	
					C_r	C_{0r}																
mm	pollici				**kN** libbre	**kN** libbre	**mm** pollici	**mm** pollici	**mm** pollici	**mm** pollici	**mm** pollici	**mm** pollici	**mm** pollici	**mm** pollici	**mm** pollici	**mm** pollici	**mm** pollici	**mm** pollici	**mm** pollici	**mm** pollici	**mm** pollici	**kg** libbre
	2 1/8	UKT212	UK212	HS2312	11780	8138	5 3/4	5 1/8	3/4	4 11/16	1 21/32	2 17/32	1 3/8	7 5/8	4 1/32	1,438	2,441	4 1/32	1 1/4	2 17/32	55/64	10,6
55				H2312	**52,4**	**36,2**	**146**	**130**	**19**	**119**	**42**	**64**	**35**	**194**	**102**	**36,5**	**62**	**102**	**32**	**64**	**22**	**4,8**
	2 1/4	UKT213	UK213	HE2313	12859	9015	6 9/16	5 15/16	13/16	5 13/32	1 23/32	2 3/4	1 5/8	8 13/16	4 3/8	1,469	2,539	4 3/4	1 1/4	2 3/4	1 1/32	15,0
60				H2313	**57,2**	**40,1**	**167**	**151**	**21**	**137**	**44**	**70**	**41**	**224**	**111**	**37,5**	**65**	**121**	**32**	**70**	**26**	**6,8**
	2 1/2	UKT215	UK215	HE2315	15152	10858	6 9/16	5 15/16	13/16	5 1/2	1 7/8	2 3/4	1 5/8	9 1/8	4 3/8	1,594	2,874	4 3/4	1 1/4	2 3/4	1 1/32	16,3
65				H2315	**67,4**	**48,3**	**167**	**151**	**21**	**140**	**48**	**70**	**41**	**232**	**111**	**40,5**	**73**	**121**	**32**	**70**	**26**	**7,4**
	2 3/4	UKT216	UK216	HE2316	16344	11915	7 1/4	6 1/2	13/16	5 1/2	2	2 3/4	1 5/8	9 1/4	4 3/8	1,750	3,071	4 3/4	1 1/4	2 3/4	1 1/32	18,7
70				H2316	**72,7**	**53,0**	**184**	**165**	**21**	**140**	**51**	**70**	**41**	**235**	**111**	**44,5**	**78**	**121**	**32**	**70**	**26**	**8,5**
75		UKT217	UK217	H2317	**84,0**	**61,9**	**198**	**173**	**29**	**162**	**54**	**73**	**48**	**260**	**124**	**46,5**	**82**	**157**	**38**	**73**	**30**	**11,2**
	3			HE2317	18884	13916	7 25/32	6 13/16	1 5/32	6 3/8	2 1/8	2 7/8	1 7/8	10 1/4	4 7/8	1,828	3,228	6 3/16	1 1/2	2 7/8	1 3/16	24,7

[2] Nota: La bussola di trazione della dimensione desiderata deve essere ordinata separatamente.

SERIE INDUSTRIALE UK 200, CON CUSCINETTI AD ALESAGGIO CONICO PER FISSAGGIO ALL'ALBERO CON BUSSOLA DI TRAZIONE
CUSCINETTI A SFERE CON ANELLO INTERNO ESTESO

- Il cuscinetto a sfere con anello interno esteso e alesaggio conico UK si serve di un meccanismo di fissaggio con bussola di trazione ed è consigliato per le applicazioni industriali con carichi normali[1].
- La caratteristica di fissaggio attravverso la bussola di trazione, è utilizzata nelle applicazioni in cui i cuscinetti sono esposti a vibrazioni e urti importanti.
- Il fissaggio con la bussola di trazione garantisce un'elevata concentricità.
- Questo tipo di configurazione impedisce la corrosione da sfregamentofra albero e bussola, anche in condizioni sfavorevoli.
- I cuscinetti sono prelubrificati e pronti per il montaggio immediato.
- L'anello interno esteso fornisce un efficace supporto dell'albero per un'ampia gamma di applicazioni industriali.
- Il contatto positivo della tenuta in gomma nitrilica vulcanizzata su di un inserto metallico e da esso giudata, contribuisce alla protezione da contaminanti dannosi e trattiene il lubrificante all'interno del cuscinetto anche in condizioni operative estreme.
- Un disco centrifugo esterno in acciaio fornisce un'ulteriore protezione dalla contaminazione.
- La serie UK cuscinetti con piste di rotolamento superfinite, sfere di qualità 10 per un funzionamento scorrevole e silenzioso.
- I cuscinetti a sfere con anello interno esteso serie UK hanno diametri esterni sferici da usare in supporti con corrispondenti superfici interne sferiche al fine di compensare il disallineamento dell'albero.

Albero Diametro d		Designazione cuscinetti	Adattatore[1] Designazione	Capacità di carico di base		Dimensioni								Raggio filettatura min.		Peso
				Dinamico	Statico											
				C_r	C_{0r}	D	C	B	C_1	d_1	d_2	B_1	B_2	r (min)	r_1 (min)	
mm	pollici			**kN** libbre	**kN** libbre	**mm** pollici	**mm** pollici	**mm** pollici	**mm** pollici	**mm** pollici	**mm** pollici	**mm** pollici	**mm** pollici	**mm** pollici	**mm** pollici	**kg** libbre
	¾	UK205	HE2305	3147	1765	2,047	0,669	0,945	0,177	0,984	1,496	1,378	0,315	0,043	0,024	0,4
20			H2305	**14,0**	**7,9**	**52**	**17**	**24**	**4,5**	**25**	**38**	**35**	**8**	**1,1**	**0,6**	**0,2**
25		UK206	H2306	**19,5**	**11,3**	**62**	**19**	**27**	**5,0**	**30**	**45**	**38**	**8**	**1,1**	**0,6**	**0,3**
	1		HE2306	4384	2540	2,441	0,748	1,063	0,197	1,181	1,772	1,496	0,315	0,043	0,024	0,6
	1 ⅛	UK207	HS2307	5778	3462	2,835	0,787	1,181	0,224	1,378	2,047	1,693	0,354	0,043	0,020	0,9
30			H2307	**25,7**	**15,4**	**72**	**20**	**30**	**5,7**	**35**	**52**	**43**	**9**	**1,1**	**0,5**	**0,4**
	1 ¼	UK208	HE2308	6542	4002	3,150	0,827	1,339	0,236	1,575	2,283	1,811	0,394	0,060	0,020	1,3
35			H2308	**29,1**	**17,8**	**80**	**21**	**34**	**6,0**	**40**	**58**	**46**	**10**	**1,5**	**0,5**	**0,6**
	1 ½	UK209	HE2309	7666	4788	3,346	0,866	1,417	0,236	1,772	2,559	1,969	0,433	0,060	0,020	1,4
40			H2309	**34,1**	**21,3**	**85**	**22**	**36**	**6,0**	**45**	**65**	**50**	**11**	**1,5**	**0,5**	**0,7**
	1 ¾	UK210	HE2310	7891	5238	3,543	0,945	1,417	0,236	1,969	2,756	2,165	0,472	0,060	0,020	1,4
45			H2310	**35,1**	**23,3**	**90**	**24**	**36**	**6,0**	**50**	**70**	**55**	**12**	**1,5**	**0,5**	**0,7**
50		UK211	H2311	**43,4**	**29,4**	**100**	**25**	**40**	**7,0**	**55**	**75**	**59**	**12,5**	**1,5**	**0,5**	**1,1**
	2		HE2311	9757	6609	3,937	0,984	1,575	0,276	2,165	2,953	2,323	0,492	0,060	0,020	2,4

[1] Nota: La bussola di trazione della dimensione desiderata deve essere ordinata separatamente.

Continua alla pagina seguente.

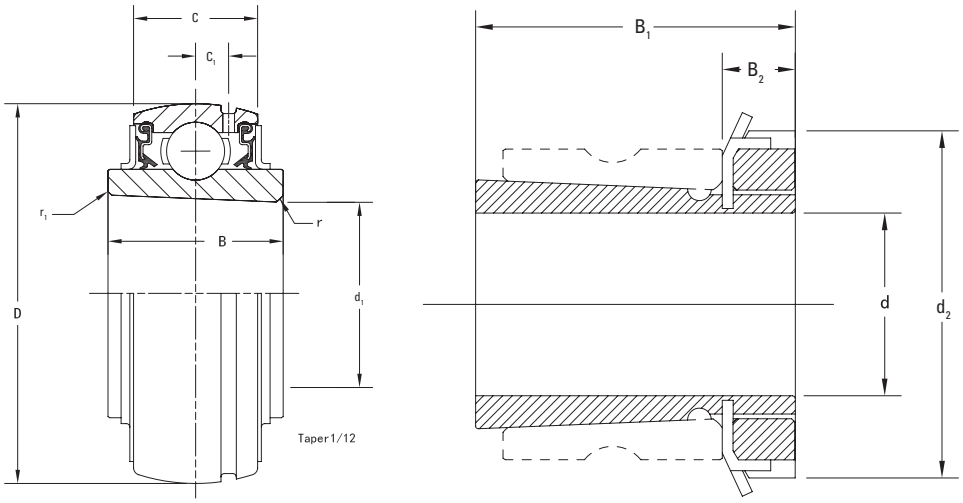

Continua dalla pagina precedente.

Albero Diametro d		Designazione cuscinetti	Adattatore[1] Designazione	Capacità di carico di base		Dimensioni								Raggio filettatura min.		Peso
				Dinamico	Statico	D	C	B	C_1	d_1	d_2	B_1	B_2	r (min)	r_1 (min)	
				C_r	C_{0r}											
mm	pollici			**kN** libbre	**kN** libbre	**mm** pollici	**mm** pollici	**mm** pollici	**mm** pollici	**mm** pollici	**mm** pollici	**mm** pollici	**mm** pollici	**mm** pollici	**mm** pollici	**kg** libbre
	2 ⅛	UK212	HS2312	11780	8138	4,331	1,063	1,850	0,295	2,362	3,150	2,441	0,512	0,075	0,020	3,1
55			H2312	**52,4**	**36,2**	**110**	**27**	**47**	**7,5**	**60**	**80**	**62**	**13**	**1,9**	**0,5**	**1,4**
	2 ¼	UK213	HE2313	12859	9015	4,724	1,102	1,850	0,295	2,559	3,346	2,559	0,551	0,043	0,035	3,7
60			H2313	**57,2**	**40,1**	**120**	**28**	**47**	**7,5**	**65**	**85**	**65**	**14**	**1,1**	**0,9**	**1,7**
	2 ½	UK215	HE2315	15152	10858	5,118	1,260	2,008	0,354	2,953	3,858	2,874	0,591	0,087	0,028	4,4
65			H2315	**67,4**	**48,3**	**130**	**32**	**51**	**9,0**	**75**	**98**	**73**	**15**	**2,2**	**0,7**	**2,0**
	2 ¾	UK216	HE2316	16344	11915	5,512	1,299	2,165	0,354	3,150	4,134	3,071	0,669	0,087	0,024	5,6
70			H2316	**72,7**	**53,0**	**140**	**33**	**55**	**9,0**	**80**	**105**	**78**	**17**	**2,2**	**0,6**	**2,6**
75		UK217	H2317	**84,0**	**61,9**	**150**	**35**	**57**	**10,0**	**85**	**110**	**82**	**18**	**2,2**	**0,5**	**3,1**
	3		HE2317	18884	13916	5,906	1,378	2,244	0,394	3,346	4,331	3,228	0,709	0,087	0,020	6,8
80		UK218	H2318	**96,1**	**71,5**	**160**	**38**	**63**	**11,0**	**90**	**120**	**86**	**18**	**2,2**	**0,4**	**3,8**
	-			21604	16074	6,299	1,496	2,480	0,433	3,543	4,724	3,386	0,709	0,087	0,016	8,3

[1] Nota: La bussola di trazione della dimensione desiderata deve essere ordinata separatamente.

SERIE UC 300, CON FISSAGGIO A GRANI PER APPLICAZIONI GRAVOSE

Questa sezione approfondisce i seguenti argomenti:

Supporti ritti UCP 300. 68
Supporto flangiato a quattro bulloni UCF 300 70
Supporto flangiato a due bulloni UCFL 300 72
Supporti tenditori UCT 300 74
Cuscinetti a sfere con anello interno esteso UC 300. 76

SERIE UCP 300, CON FISSAGGIO A GRANI PER APPLICAZIONI GRAVOSE
SUPPORTI RITTI IN GHISA

- I supporti ritti UCP sono consigliati per le applicazioni industriali supporti carichi pesanti.
- Il supporto, compatto ed in un solo pezzo, con ancoraggio alla base a due bulloni, può essere installato in qualsiasi posizione e facilita la sostituzione del cuscinetto.
- Queste unità usano cuscinetti a sfere con anello interno esteso e diametri esterni sferici autoallineanti che compensano il disallineamento.
- I supporti della serie UCP Timken montano cuscinetti con fissaggio a grani (UC) Timken.
- I cuscinetti sono prelubrificati e pronti per il montaggio immediato.
- Viene fornita in dotazione un raccordo ingrassatore per la rilubrificazione[1].
- Il design della guarnizione di tenuta è particolarmente adatto per applicazioni in ambienti bagnati o sporchi.
- Le dimensioni d'interasse dei fori per i bulloni e la distanza dalla base al centro dell'albero sono compatibili con le unità della concorrenza.
- Alloggiamento progettato per una facile sostituzione dei cuscinetti.

Albero Diametro d		Denominazioni supporto ritto	Denominazioni cuscinetto	Capacità di carico di base		Dimensioni											Dimen-sioni bullone	Peso
				Dinamico	Statico	H	L	L_1	A	H_1	J	H_2	S	B	N	N_1		
				C_r	C_{0r}													
mm	pollici			**kN** libbre	**kN** libbre	**mm** pollici	**mm** pollici	**mm** pollici	**mm** pollici	**mm** pollici	**mm** pollici	**mm** pollici	**mm** pollici	**mm** pollici	**mm** pollici	**mm** pollici	**mm** pollici	**kg** libbre
25		UCP305	UC305	**21,2** 4766	**10,9** 2450	**45** 1 49/64	**175** 6 7/8	**55,0** 2 5/32	**45** 1 25/32	**16** 5/8	**132** 5 3/16	**85,0** 3 11/32	**15** 0,591	**38** 1,496	**17** 21/32	**20** 25/32	**M14** 1/2	**1,7** **3,7**
	1	UCP305-16	UC305-16															
30		UCP306	UC306	**26,7** 6002	**15,0** 3372	**50** 1 31/32	**180** 7 3/32	**52,5** 2 1/16	**50** 1 31/32	**17** 21/32	**140** 5 1/2	**95,0** 3 3/4	**17** 0,669	**43** 1,693	**17** 21/32	**20** 25/32	**M14** 1/2	**2,2** 4,9
35		UCP307	UC307	**33,4** 7509	**19,3** 4339	**56** 2 13/64	**210** 8 9/32	**65,0** 2 9/16	**56** 2 7/32	**19** 3/4	**160** 6 5/16	**107,0** 4 7/32	**19** 0,748	**48** 1,890	**17** 21/32	**25** 31/32	**M14** 1/2	**3,0** 6,6
	1 1/2	UCP308-24	UC308-24	**40,7** 9150	**24,0** 5395	**60** 2 23/64	**220** 8 21/32	**65,0** 2 9/16	**60** 2 3/8	**19** 3/4	**170** 6 11/16	**118,0** 4 21/32	**19** 0,748	**52** 2,047	**17** 21/32	**27** 1 1/16	**M14** 1/2	**3,8** 8,4
40		UCP308	UC308															
	1 3/4	UCP309-28	UC309-28	**48,9** 10993	**29,5** 6632	**67** 2 41/64	**245** 9 21/32	**75,0** 2 15/16	**67** 2 5/8	**21** 13/16	**190** 7 15/32	**132,0** 5 3/16	**22** 0,866	**57** 2,244	**20** 25/32	**30** 1 3/16	**M16** 5/8	**4,9** 10,8
45		UCP309	UC309															
50		UCP310	UC310	**62,0** 13938	**38,3** 8610	**75** 2 61/64	**275** 10 13/16	**87,5** 3 7/16	**75** 2 15/16	**24** 15/16	**212** 8 11/32	**148,0** 5 13/16	**22** 0,866	**61** 2,402	**20** 25/32	**35** 1 3/8	**M16** 5/8	**6,6** 14,5
	2	UCP311-32	UC311-32	**71,6** 16096	**45,0** 10116	**80** 3 5/32	**310** 12 7/32	**90,0** 3 17/32	**80** 3 5/32	**27** 1 1/16	**236** 9 9/32	**157,5** 6 13/64	**25** 0,984	**66** 2,598	**20** 25/32	**38** 1 1/2	**M16** 5/8	**7,9** 17,4
55		UCP311	UC311															
	2 3/16	UCP311-35	UC311-35															
60		UCP312	UC312	**81,9** 18412	**52,2** 11735	**85** 3 11/32	**330** 13	**102,5** 4 1/32	**85** 3 11/32	**29** 1 5/32	**250** 9 27/32	**167,0** 6 9/16	**26** 1,024	**71** 2,795	**25** 31/32	**38** 1 1/2	**M20** 3/4	**9,5** 20,9
	2 7/16	UCP312-39	UC312-39															
	2 1/2	UCP313-40	UC313-40	**92,7** 20840	**59,9** 13466	**90** 3 35/64	**340** 13 3/8	**110,0** 4 11/32	**90** 3 17/32	**32** 1 1/4	**260** 10 1/4	**176,0** 6 15/16	**30** 1,181	**75** 2,953	**25** 31/32	**38** 1 1/2	**M20** 3/4	**10,7** 23,6
65		UCP313	UC313															
	2 3/4	UCP314-44	UC314-44	**104,0** 23380	**68,2** 15332	**95** 3 47/64	**360** 14 3/16	**110,0** 4 11/32	**90** 3 17/32	**35** 1 3/8	**280** 11 1/32	**186,0** 7 5/16	**33** 1,299	**78** 3,071	**27** 1 1/16	**40** 1 9/16	**M22** 7/8	**12,4** 27,3
70		UCP314	UC314															

[1] Per dimensioni di alesaggio fino a 210 incluso, viene utilizzato un raccordo con filettatura conica da 1/4"-28 filetti per pollice. Per dimensioni di alesaggio superiori a 211, si usa un raccordo con filetto da 1/8 BSPT.

Continua alla pagina seguente.

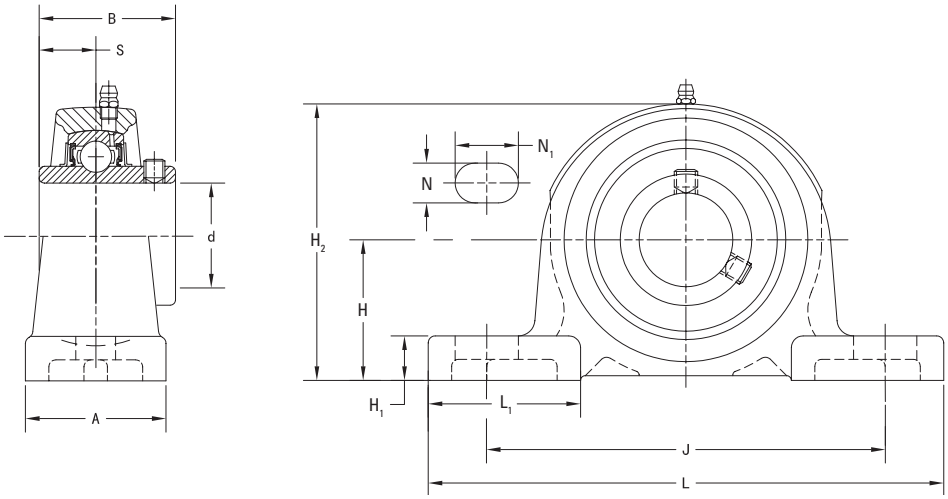

Continua dalla pagina precedente.

Albero Diametro d		Denominazioni supporto ritto	Denominazioni cuscinetto	Capacità di carico di base		Dimensioni											Dimen-sioni bullone	Peso
				Dinamico	Statico	H	L	L_1	A	H_1	J	H_2	S	B	N	N_1		
				C_r	C_{0r}													
mm	pollici			**kN** libbre	**kN** libbre	**mm** pollici	**mm** pollici	**mm** pollici	**mm** pollici	**mm** pollici	**mm** pollici	**mm** pollici	**mm** pollici	**mm** pollici	**mm** pollici	**mm** pollici	**mm** pollici	**kg** libbre
	2 15/16	UCP315-47	UC315-47															
75		UCP315	UC315	**113** 25403	**77,2** 17355	**100** 3 15/16	**380** 14 31/32	**107** 4 7/32	**100** 3 15/16	**35** 1 3/8	**290** 11 13/32	**198** 7 25/32	**32** 1,260	**82** 3,228	**27** 1 1/16	**40** 1 9/16	**M22** 7/8	**14,8** 32,6
	3	UCP315-48	UC315-48															
80		UCP316	UC316	**123** 27651	**86,7** 19491	**106** 4 11/16	**400** 15 3/4	**120** 4 23/32	**110** 4 11/32	**35** 1 3/8	**300** 11 13/16	**209** 8 7/32	**34** 1,339	**86** 3,386	**27** 1 1/16	**40** 1 9/16	**M22** 7/8	**18,5** 40,8
85		UCP317	UC317	**133** 29900	**96,8** 21762	**112** 4 13/32	**420** 16 17/32	**120** 4 23/32	**110** 4 11/32	**40** 1 9/16	**320** 12 19/32	**220** 8 21/32	**40** 1,575	**96** 3,780	**33** 1 5/16	**45** 1 25/32	**M27** 1	**20,3** 44,7
	3 1/2	UCP318-56	UC318-56															
90		UCP318	UC318	**143** 32148	**107** 24055	**118** 4 41/64	**430** 16 15/16	**120** 4 23/32	**110** 4 11/32	**40** 1 9/16	**330** 13	**234** 9 7/32	**40** 1,575	**96** 3,780	**33** 1 5/16	**45** 1 25/32	**M27** 1	**22,8** 50,2
95		UCP319	UC319	**153** 34396	**119** 26752	**125** 4 59/64	**470** 18 1/2	**125** 4 29/32	**120** 4 23/32	**46** 1 13/16	**360** 14 3/16	**248** 9 3/4	**41** 1,614	**103** 4,055	**36** 1 13/32	**50** 1 31/32	**M30** 1 1/8	**29,0** 63,9
100		UCP320	UC320															
	3 15/16	UCP320-63	UC320-63	**173** 38892	**141** 31698	**140** 5 33/64	**490** 19 9/32	**140** 5 1/2	**120** 4 23/32	**46** 1 13/16	**380** 14 31/32	**273** 10 3/4	**42** 1,654	**108** 4,252	**36** 1 13/32	**50** 1 31/32	**M30** 1 1/8	**35,1** 77,3
	4	UCP320-64	UC320-64															
105		UCP321	UC321	**184** 41365	**153** 34396	**140** 5 33/64	**490** 19 9/32	**140** 5 1/2	**120** 4 23/32	**46** 1 13/16	**380** 14 31/32	**278** 10 15/16	**44** 1,732	**112** 4,409	**36** 1 13/32	**50** 1 31/32	**M30** 1 1/8	**37,6** 82,8
110		UCP322	UC322	**205** 46086	**180** 40466	**150** 5 29/32	**520** 20 15/32	**150** 5 29/32	**140** 5 1/2	**50** 1 31/32	**400** 15 3/4	**296** 11 21/32	**46** 1,811	**117** 4,606	**40** 1 9/16	**55** 2 5/32	**M33** 1 1/4	**44,0** 97
120		UCP324	UC324	**207** 46535	**185** 41590	**160** 6 19/64	**570** 22 7/16	**160** 6 5/16	**140** 5 1/2	**50** 1 31/32	**450** 17 23/32	**316** 12 7/16	**51** 2,008	**126** 4,961	**40** 1 9/16	**55** 2 5/32	**M33** 1 1/4	**55,4** 122,1
130		UCP326	UC326	**229** 51481	**214** 48109	**180** 7 3/32	**600** 23 5/8	**195** 7 11/16	**140** 5 1/2	**50** 1 31/32	**480** 18 29/32	**355** 13 21/32	**54** 2,126	**135** 5,315	**40** 1 9/16	**55** 2 5/32	**M33** 1 1/4	**72,1** 158,9
140		UCP328	UC328	**253** 56877	**246** 55303	**200** 7 7/8	**620** 24 13/32	**185** 7 9/32	**140** 5 1/2	**60** 2 3/8	**500** 19 11/16	**393** 15 15/32	**59** 2,323	**145** 5,709	**40** 1 9/16	**55** 2 5/32	**M33** 1 1/4	**92,5** 203,9

SERIE UCF 300, CON FISSAGGIO A GRANI PER APPLICAZIONI GRAVOSE
UNITÀ FLANGIATE A QUATTRO BULLONI IN GHISA

- Le unità flangiate a quattro bulloni UCF sono consigliate per le applicazioni industriali sottoposte a carichi pesanti.
- Ciascuna unità viene fornita assemblata e pronta per il montaggio con bulloni da utilizzare nella flangia.
- Queste unità usano cuscinetti a sfere con anello interno esteso e diametri esterni sferici autoallineanti che compensano il disallineamento.
- I supporti della serie UCF Timken presentano l'inserto del cuscinetto con fissaggio a grani (UC) Timken.
- I cuscinetti sono prelubrificati e pronti per il montaggio immediato.
- Viene fornita in dotazione un raccordo ingrassatore per la rilubrificazione[1].
- Il design della guarnizione di tenuta è particolarmente adatto per applicazioni in ambienti bagnati o sporchi.
- Le dimensioni d'interasse dei fori per i bulloni e la base d'appoggio e la posizione centrale dell'albero sono compatibili con le unità della concorrenza.
- Alloggiamento progettato per una facile sostituzione dei cuscinetti.

Albero Diametro d		Denominazioni supporto flangiato a quattro bulloni	Denominazioni cuscinetto	Capacità di carico di base		Dimensioni									Dimen-sioni bullone	Peso
				Dinamico	Statico	L	J	A_1	A	A_0	S	B	A_2	N		
				C_r	C_{0r}											
mm	pollici			**kN** libbre	**kN** libbre	**mm** pollici	**mm** pollici	**mm** pollici	**mm** pollici	**mm** pollici	**mm** pollici	**mm** pollici	**mm** pollici	**mm** pollici	**mm** pollici	**kg** libbre
25		UCF305	UC305	**21,2** 4766	**10,9** 2450	**110** 4 11/32	**80** 3 5/32	**13** 1/2	**29** 1 5/32	**39** 1 17/32	**15** 0,591	**38** 1,496	**16** 5/8	**16** 5/8	**M14** 1/2	**1,3** 2,8
	1	UCF305-16	UC305-16													
30		UCF306	UC306	**26,7** 6002	**15,0** 3372	**125** 4 29/32	**95** 3 47/64	**15** 19/32	**32** 1 1/4	**44** 1 47/64	**17** 0,669	**43** 1,693	**18** 45/64	**16** 5/8	**M14** 1/2	**1,9** 4,2
35		UCF307	UC307	**33,4** 7509	**19,3** 4339	**135** 5 5/16	**100** 3 15/16	**16** 5/8	**36** 1 13/32	**49** 1 59/64	**19** 0,748	**48** 1,890	**20** 25/32	**19** 3/4	**M16** 5/8	**2,3** 5
	1 1/2	UCF308-24	UC308-24	**40,7** 9150	**24,0** 5395	**150** 5 29/32	**112** 4 13/32	**17** 21/32	**40** 1 9/16	**56** 2 13/64	**19** 0,748	**52** 2,047	**23** 29/32	**19** 3/4	**M16** 5/8	**3,1** 6,8
40		UCF308	UC308													
	1 3/4	UCF309-28	UC309-28	**48,9** 10993	**29,5** 6632	**160** 6 5/16	**125** 4 59/64	**18** 23/32	**44** 1 23/32	**60** 2 23/64	**22** 0,866	**57** 2,244	**25** 63/64	**19** 3/4	**M16** 5/8	**4,0** 8,8
45		UCF309	UC309													
50		UCF310	UC310	**62,0** 13938	**38,3** 8610	**175** 6 7/8	**132** 5 13/64	**19** 3/4	**48** 1 7/8	**67** 2 41/64	**22** 0,866	**61** 2,402	**28** 1 7/64	**23** 29/32	**M20** 3/4	**5,1** 11,2
	2	UCF311-32	UC311-32	**71,6** 16096	**45,0** 10116	**185** 7 9/32	**140** 5 33/64	**20** 25/32	**52** 2 1/16	**71** 2 51/64	**25** 0,984	**66** 2,598	**30** 1 3/16	**23** 29/32	**M20** 3/4	**5,6** 12,3
55		UCF311	UC311													
	2 3/16	UCF311-35	UC311-35													
60		UCF312	UC312	**81,9** 18412	**52,2** 11735	**195** 7 11/16	**150** 5 29/32	**22** 7/8	**56** 2 7/32	**78** 3 5/64	**26** 1,024	**71** 2,795	**33** 1 19/64	**23** 29/32	**M20** 3/4	**6,9** 15,2
	2 7/16	UCF312-39	UC312-39													
	2 1/2	UCF313-40	UC313-40	**92,7** 20840	**59,9** 13466	**208** 8 3/16	**166** 6 17/32	**22** 7/8	**58** 2 9/32	**78** 3 5/64	**30** 1,181	**75** 2,953	**33** 1 19/64	**23** 29/32	**M20** 3/4	**7,8** 17,2
65		UCF313	UC313													
	2 3/4	UCF314-44	UC314-44	**104,0** 23380	**68,2** 15332	**226** 8 29/32	**178** 7 1/64	**25** 31/32	**61** 2 13/32	**81** 3 3/16	**33** 1,299	**78** 3,071	**36** 1 27/64	**25** 63/64	**M22** 7/8	**10,1** 22,3
70		UCF314	UC314													

[1] Per dimensioni di alesaggio fino a 210 incluso, viene utilizzato un raccordo con filettatura conica da 1/4"-28 filetti per pollice. Per dimensioni di alesaggio superiori a 211, si usa un raccordo con filetto da 1/8 BSPT.

Continua alla pagina seguente.

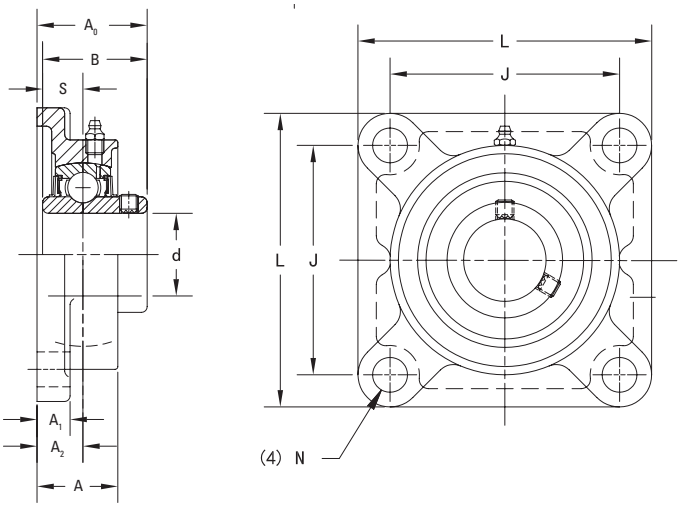

Continua dalla pagina precedente.

Albero Diametro d		Denominazioni supporto flangiato a quattro bulloni	Denominazioni cuscinetto	Capacità di carico di base		Dimensioni									Dimen-sioni bullone	Peso
				Dinamico C_r	Statico C_{0r}	L	J	A_1	A	A_0	S	B	A_2	N		
mm	pollici			**kN** libbre	**kN** libbre	**mm** pollici	**mm** pollici	**mm** pollici	**mm** pollici	**mm** pollici	**mm** pollici	**mm** pollici	**mm** pollici	**mm** pollici	**mm** pollici	**kg** libbre
	2 15/16	UCF315-47	UC315-47													
75		UCF315	UC315	**113,0** 25403	**77,2** 17355	**236** 9 9/32	**184** 7 1/4	**25** 31/32	**66** 2 19/32	**89** 3 1/2	**32** 1,260	**82** 3,228	**39** 1 17/32	**25** 63/64	**M22** 7/8	**11,6** 25,6
	3	UCF315-48	UC315-48													
80		UCF316	UC316	**123,0** 27651	**86,7** 19491	**250** 9 27/32	**196** 7 23/32	**27** 1 1/16	**68** 2 11/16	**90** 3 35/64	**34** 1,339	**86** 3,386	**38** 1 1/2	**31** 1 7/32	**M27** 1	**12,8** 28,2
85		UCF317	UC317	**133,0** 29900	**96,8** 21762	**260** 10 1/4	**204** 8 1/32	**27** 1 1/16	**74** 2 29/32	**100** 3 15/16	**40** 1,575	**96** 3,780	**44** 1 47/64	**31** 1 7/32	**M27** 1	**15,3** 33,7
	3 1/2	UCF318-56	UC318-56	**143,0** 32148	**107,0** 24055	**280** 11 1/32	**216** 8 1/2	**30** 1 3/16	**76** 3	**100** 3 15/16	**40** 1,575	**96** 3,780	**44** 1 47/64	**35** 1 3/8	**M30** 1 1/8	**18,9** 41,7
90		UCF318	UC318													
95		UCF319	UC319	**153,0** 34396	**119,0** 26752	**290** 11 13/32	**228** 8 31/32	**30** 1 3/16	**94** 3 11/16	**121** 4 49/64	**41** 1,614	**103** 4,055	**59** 2 21/64	**35** 1 3/8	**M30** 1 1/8	**21,6** 47,6
100		UCF320	UC320													
	3 15/16	UCF320-63	UC320-63	**173,0** 38892	**141,0** 36198	**310** 12 7/32	**242** 9 17/32	**32** 1 1/4	**94** 3 11/16	**125** 4 59/64	**42** 1,654	**108** 4,252	**59** 2 21/64	**38** 1 1/2	**M33** 1 1/4	**25,8** 56,8
	4	UCF320-64	UC320-64													
105		UCF321	UC321	**184,0** 41365	**153,0** 34396	**310** 12 7/32	**242** 9 17/32	**32** 1 1/4	**94** 3 11/16	**127** 5	**44** 1,732	**112** 4,409	**59** 2 21/64	**38** 1 1/2	**M33** 1 1/4	**30,2** 66,5
110		UCF322	UC322	**205,0** 46086	**180,0** 40466	**340** 13 3/8	**266** 10 15/32	**35** 1 3/8	**96** 3 25/32	**131** 5 5/32	**46** 1,811	**117** 4,606	**60** 2 23/64	**41** 1 39/64	**M36** 1 3/8	**35,3** 77,8
120		UCF324	UC324	**207,0** 46535	**185,0** 41590	**370** 14 9/16	**290** 11 27/64	**40** 1 9/16	**110** 4 11/32	**140** 5 1/2	**51** 2,008	**126** 4,961	**65** 2 9/16	**41** 1 39/64	**M36** 1 3/8	**47,3** 104,2
130		UCF326	UC326	**229,0** 51481	**214,0** 48109	**410** 16 5/32	**320** 12 19/32	**45** 1 25/32	**115** 4 17/32	**146** 5 3/4	**54** 2,126	**135** 5,315	**65** 2 9/16	**41** 1 39/64	**M36** 1 3/8	**65,5** 144,4
140		UCF328	UC328	**253,0** 56877	**246,0** 55303	**450** 17 23/32	**350** 13 25/32	**55** 2 5/32	**125** 4 29/32	**161** 6 11/32	**59** 2,323	**145** 5,709	**75** 2 61/64	**41** 1 39/64	**M36** 1 3/8	**80,4** 177,2

SERIE UCFL 300, CON FISSAGGIO A GRANI PER LAVORI GRAVOSI
UNITÀ FLANGIATE A DUE BULLONI IN GHISA

- Le unità flangiate a due bulloni UCFL sono consigliate per le applicazioni industriali in presenza di carichi pesanti.
- Questa serie è stata progettata principalmente per applicazioni poste in un'area di montaggio angusta.
- Ciascuna unità viene fornita assemblata e pronta per il montaggio con bulloni da utilizzare nella flangia.
- Utilizzano cuscinetti a sfere con anello interno esteso e diametri esterni sferici autoallineanti che compensano il disallineamento.
- I supporti della serie UCFL Timken montano cuscinetti con fissaggio a grani (UC) Timken.
- I cuscinetti sono prelubrificati e pronti per il montaggio immediato.
- Viene fornita in dotazione un raccordo ingrassatore per la rilubrificazione[1].
- Il design della guarnizione di tenuta è particolarmente adatto per applicazioni in ambienti bagnati o sporchi.
- Le dimensioni d'interasse dei fori per i bulloni e la posizione centrale dell'albero rispetto alla base d'appoggio, sono compatibili con le unità della concorrenza.
- Alloggiamento progettato per una facile sostituzione dei cuscinetti.

Albero Diametro d		Denominazioni supporto flangiato a due bulloni	Denominazioni cuscinetto	Capacità di carico di base		Dimensioni										Dimen-sioni bullone	Peso
				Dinamico	Statico	H	J	A_1	A	A_0	L	A_2	S	B	N		
				C_r	C_{0r}												
mm	pollici			**kN** libbre	**kN** libbre	**mm** pollici	**mm** pollici	**mm** pollici	**mm** pollici	**mm** pollici	**mm** pollici	**mm** pollici	**mm** pollici	**mm** pollici	**mm** pollici	**mm** pollici	**kg** libbre
25		UCFL305	UC305	**21,2** 4766	**10,9** 2450	**150** 5 29/32	**113** 4 7/16	**13** 1/2	**29** 1 5/32	**39** 1 17/32	**80** 3 5/32	**16** 5/8	**15** 0,591	**38** 1,496	**19** 3/4	**M16** 5/8	**1,1** 2,4
	1	UCFL305-16	UC305-16														
30		UCFL306	UC306	**26,7** 6002	**15,0** 3372	**180** 7 3/32	**134** 5 9/32	**15** 19/32	**32** 1 1/4	**44** 1 47/64	**90** 3 17/32	**18** 45/64	**17** 0,669	**43** 1,693	**23** 29/32	**M20** 3/4	**1,5** 3,3
35		UCFL307	UC307	**33,4** 7509	**19,3** 4339	**185** 7 9/32	**141** 5 35/64	**16** 5/8	**36** 1 13/32	**49** 1 59/64	**100** 3 15/16	**20** 25/32	**19** 0,748	**48** 1,890	**23** 29/32	**M20** 3/4	**1,8** 4,0
	1 1/2	UCFL308-24	UC308-24	**40,7** 9150	**24,0** 5395	**200** 7 7/8	**158** 6 7/32	**17** 21/32	**40** 1 9/16	**56** 2 13/64	**112** 4 13/32	**23** 29/32	**19** 0,748	**52** 2,047	**23** 29/32	**M20** 3/4	**2,5** 5,5
40		UCFL308	UC308														
	1 3/4	UCFL309-28	UC309-28	**48,9** 10993	**29,5** 6632	**230** 9 1/16	**177** 6 31/32	**18** 23/32	**44** 1 23/32	**60** 2 23/64	**125** 4 29/32	**25** 63/64	**22** 0,866	**57** 2,244	**25** 63/64	**M22** 7/8	**3,5** 7,7
45		UCFL309	UC309														
50		UCFL310	UC310	**62,0** 13938	**38,3** 8610	**240** 9 7/16	**187** 7 23/64	**19** 3/4	**48** 1 7/8	**67** 2 41/64	**140** 5 1/2	**28** 1 7/64	**22** 0,866	**61** 2,402	**25** 63/64	**M22** 7/8	**4,4** 9,7
	2	UCFL311-32	UC311-32	**71,6** 16096	**45,0** 10116	**250** 9 27/32	**198** 7 51/64	**20** 25/32	**52** 2 1/16	**71** 2 51/64	**150** 5 29/32	**30** 1 3/16	**25** 0,984	**66** 2,598	**25** 63/64	**M22** 7/8	**5,3** 11,7
55		UCFL311	UC311														
	2 3/16	UCFL311-35	UC311-35														
60		UCFL312	UC312	**81,9** 18412	**52,2** 11735	**270** 10 5/8	**212** 8 11/32	**22** 7/8	**56** 2 7/32	**78** 3 5/64	**160** 6 5/16	**33** 1 19/64	**26** 1,024	**71** 2,795	**31** 1 7/32	**M27** 1	**6,5** 14,3
	2 7/16	UCFL312-39	UC312-39														
	2 1/2	UCFL313-40	UC313-40	**92,7** 20840	**59,9** 13466	**295** 11 5/8	**240** 9 29/64	**25** 31/32	**58** 2 9/32	**78** 3 5/64	**175** 6 7/8	**33** 1 19/64	**30** 1,181	**75** 2,953	**31** 1 7/32	**M27** 1	**8,5** 18,7
65		UCFL313	UC313														
	2 3/4	UCFL314-44	UC314-44	**104,0** 23380	**68,2** 15332	**315** 12 13/32	**250** 9 27/32	**28** 1 3/32	**61** 2 13/32	**81** 3 3/16	**185** 7 9/32	**36** 1 27/64	**33** 1,299	**78** 3,071	**35** 1 3/8	**M30** 1 1/8	**9,7** 21,4
70		UCFL314	UC314														

[1] Per dimensioni di alesaggio fino a 210 incluso, viene utilizzato un raccordo con filettatura conica da 1/4"-28 filetti per pollice. Per dimensioni di alesaggio superiori a 211, si usa un raccordo con filetto da 1/8 BSPT.

Continua alla pagina seguente.

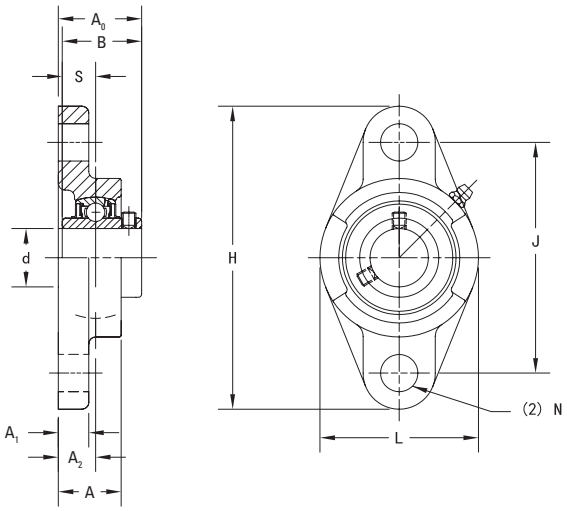

Continua dalla pagina precedente.

Albero Diametro d		Denominazioni supporto flangiato a due bulloni	Denominazioni cuscinetto	Capacità di carico di base		Dimensioni										Dimen-sioni bullone	Peso
				Dinamico	Statico	H	J	A_1	A	A_0	L	A_2	S	B	N		
				C_r	C_{0r}												
mm	pollici			**kN** libbre	**kN** libbre	**mm** pollici	**mm** pollici	**mm** pollici	**mm** pollici	**mm** pollici	**mm** pollici	**mm** pollici	**mm** pollici	**mm** pollici	**mm** pollici	**mm** pollici	**kg** libbre
	2 15/16	UCFL315-47	UC315-47														
75		UCFL315	UC315	**113,0** 25403	**77,2** 17355	**320** 12 19/32	**260** 10 15/64	**30** 1 3/16	**66** 2 19/32	**89** 3 1/2	**195** 7 11/16	**39** 1 17/32	**32** 1,260	**82** 3,228	**35** 1 3/8	**M30** 1 1/8	**11,3** 24,9
	3	UCFL315-48	UC315-48														
80		UCFL316	UC316	**123,0** 27651	**86,7** 19491	**355** 13 31/32	**285** 11 7/32	**32** 1 1/4	**68** 2 11/16	**90** 3 35/64	**210** 8 9/32	**38** 1 1/2	**34** 1,339	**86** 3,386	**38** 1 1/2	**M33** 1 1/4	**14,4** 31,7
85		UCFL317	UC317	**133,0** 29900	**96,8** 21762	**370** 14 9/16	**300** 11 13/16	**32** 1 1/4	**74** 2 29/32	**100** 3 15/16	**220** 8 21/32	**44** 1 47/64	**40** 1,575	**96** 3,780	**38** 1 1/2	**M33** 1 1/4	**16,0** 35,3
	3 1/2	UCFL318-56	UC318-56	**143,0** 32148	**107,0** 24055	**385** 15 5/32	**315** 12 13/32	**36** 1 13/32	**76** 3	**100** 3 15/16	**235** 9 1/4	**44** 1 47/64	**40** 1,575	**96** 3,780	**38** 1 1/2	**M33** 1 1/4	**19,0** 41,9
90		UCFL318	UC318														
95		UCFL319	UC319	**153,0** 34396	**119,0** 26752	**405** 15 15/16	**330** 12 63/64	**40** 1 9/16	**94** 3 11/16	**121** 4 49/64	**250** 9 27/32	**59** 2 21/64	**41** 1,614	**103** 4,055	**41** 1 39/64	**M36** 1 3/8	**24,6** 54,2
100		UCFL320	UC320														
	3 15/16	UCFL320-63	UC320-63	**173,0** 38892	**141,0** 31698	**440** 17 5/16	**360** 14 11/16	**40** 1 9/16	**94** 3 11/16	**125** 4 59/64	**270** 10 5/8	**59** 2 21/64	**42** 1,654	**108** 4,252	**44** 1 47/64	**M39** 1 1/2	**29,4** 64,8
	4	UCFL320-64	UC320-64														
110		UCFL322	UC322	**205,0** 46086	**180,0** 40466	**470** 18 1/2	**390** 15 23/64	**42** 1 21/32	**96** 3 25/32	**131** 5 5/32	**300** 11 13/16	**60** 2 23/64	**46** 1,811	**117** 4,606	**44** 1 47/64	**M39** 1 1/2	**36,2** 79,8
120		UCFL324	UC324	**207,0** 46535	**185,0** 41590	**520** 20 15/32	**430** 16 59/64	**48** 1 7/8	**110** 4 11/32	**140** 5 1/2	**330** 13	**65** 2 9/16	**51** 2,008	**126** 4,961	**47** 1 27/32	**M42** 1 5/8	**51,6** 113,8
130		UCFL326	UC326	**229,0** 51481	**214,0** 48109	**550** 21 21/32	**460** 18 7/64	**50** 1 31/32	**115** 4 17/32	**146** 5 3/4	**360** 14 3/16	**65** 2 9/16	**54** 2,126	**135** 5,315	**47** 1 27/32	**M42** 1 5/8	**61,6** 135,8

SERIE UCT 300, CON FISSAGGIO A GRANI PER LAVORI GRAVOSI
SUPPORTI TENDITORI IN GHISA

- I supporti tenditori UCT sono consigliati per le applicazioni industriali in presenza di carichi pesanti.
- Le unità UCT sono usate dove sono richiesti dispositivi di regolazione e tensionamento di strutture attraverso gli alberi di testa, come nei nastri trasportatori.
- Queste unità forniscono supporti compatti ed efficienti per alberi regolabili e per i rulli tenditori dei nastri trasportatori.
- Ciascuna unità viene fornita assemblata e pronta per il montaggio.
- Questi supporti usano cuscinetti a sfere con anello interno esteso e diametri esterni sferici autoallineanti che compensano il disallineamento.
- I supporti della serie UCT Timken montano cuscinetti con fissaggio a grani (UC) Timken.
- I cuscinetti sono prelubrificati e pronti per il montaggio immediato.
- Viene fornita in dotazione un raccordo ingrassatore per la rilubrificazione[1].
- Il design della guarnizione di tenuta è particolarmente adatto per applicazioni che operano in ambienti bagnati o sporchi.
- L'intersaae e la larghezza delle asole sono compatibili con le unità della concorrenza.
- Alloggiamento progettato per una facile sostituzione dei cuscinetti.

Albero Diametro d		Denominazioni supporti tenditori	Denominazioni cuscinetto	Capacità di carico di base		Dimensioni															Peso
				Dinamico	Statico																
				C_r	C_{0r}	H	H_1	L_2	L_1	A_2	A	N	L	H_2	S	B	L_3	N_1	N_2	A_1	
mm	pollici			**kN** libbre	**kN** libbre	**mm** pollici	**mm** pollici	**mm** pollici	**mm** pollici	**mm** pollici	**mm** pollici	**mm** pollici	**mm** pollici	**mm** pollici	**mm** pollici	**mm** pollici	**mm** pollici	**mm** pollici	**mm** pollici	**mm** pollici	**kg** libbre
25		UCT305	UC305	**21,2** 4766	**10,9** 2450	**89** 3 1/2	**80** 3 5/32	**12** 15/32	**76** 3	**26** 1 1/32	**36** 1 13/32	**26** 1 1/32	**122** 4 13/16	**62** 2 7/16	**15** 0,591	**38** 1,496	**65** 2 9/16	**16** 5/8	**36** 1 13/32	**12** 15/32	**1,4** 3,0
	1	UCT305-16	UC305-16																		
30		UCT306	UC306	**26,7** 6002	**15,0** 3372	**100** 3 15/16	**90** 3 35/64	**14** 9/16	**85** 3 11/32	**28** 1 3/32	**41** 1 5/8	**28** 1 3/32	**137** 5 13/32	**70** 2 3/4	**17** 0,669	**43** 1,693	**74** 2 29/32	**18** 23/32	**41** 1 5/8	**16** 5/8	**1,8** 3,9
35		UCT307	UC307	**33,4** 7509	**19,3** 4339	**111** 4 3/8	**100** 3 15/16	**15** 19/32	**94** 3 11/16	**32** 1 1/4	**45** 1 25/32	**30** 1 3/16	**150** 5 29/32	**75** 2 15/16	**19** 0,748	**48** 1,890	**80** 3 5/32	**20** 25/32	**45** 1 25/32	**16** 5/8	**2,3** 5,0
	1 1/2	UCT308-24	UC308-24	**40,7** 9150	**24,0** 5395	**124** 4 7/8	**112** 4 13/32	**17** 21/32	**100** 3 15/16	**34** 1 11/32	**50** 1 31/32	**32** 1 1/4	**162** 6 3/8	**83** 3 9/32	**19** 0,748	**52** 2,047	**89** 3 1/2	**22** 7/8	**50** 1 31/32	**18** 45/64	**3,0** 6,6
40		UCT308	UC308																		
	1 3/4	UCT309-28	UC309-28	**48,9** 10993	**29,5** 6632	**138** 5 7/16	**125** 4 59/64	**18** 23/32	**110** 4 11/32	**38** 1 1/2	**55** 2 5/32	**34** 1 11/32	**178** 7	**90** 3 17/32	**22** 0,866	**57** 2,244	**97** 3 13/16	**24** 15/16	**55** 2 5/32	**18** 45/64	**4,1** 9,0
45		UCT309	UC309																		
50		UCT310	UC310	**62,0** 13938	**38,3** 8610	**151** 5 15/16	**140** 5 33/64	**20** 25/32	**117** 4 19/32	**40** 1 9/16	**61** 2 12/32	**37** 1 15/32	**191** 7 17/32	**98** 3 27/32	**22** 0,866	**61** 2,402	**106** 4 3/16	**27** 1 1/16	**61** 2 13/32	**20** 25/32	**4,9** 10,8
	2	UCT311-32	UC311-32	**71,6** 16096	**45,0** 10116	**163** 6 13/32	**150** 5 29/32	**21** 13/16	**127** 5	**44** 1 23/32	**66** 2 19/32	**39** 1 17/32	**207** 8 5/32	**105** 4 1/8	**25** 0,984	**66** 2,598	**115** 4 17/32	**29** 1 5/32	**66** 2 19/32	**22** 55/64	**6,1** 13,4
55		UCT311	UC311																		
	2 3/16	UCT311-35	UC311-35																		
60		UCT312	UC312	**81,9** 18412	**52,2** 11735	**178** 7	**160** 6 19/64	**23** 29/32	**135** 5 5/16	**46** 1 13/16	**71** 2 25/32	**41** 1 5/8	**220** 8 21/32	**113** 4 7/16	**26** 1,024	**71** 2,795	**123** 4 27/32	**31** 1 7/32	**71** 2 25/32	**22** 55/64	**7,6** 16,7
	2 7/16	UCT312-39	UC312-39																		
	2 1/2	UCT313-40	UC313-40	**92,7** 20840	**59,9** 13466	**190** 7 15/32	**170** 6 11/16	**25** 31/32	**146** 5 3/4	**50** 1 31/32	**80** 3 5/32	**43** 1 11/16	**238** 9 3/8	**116** 4 9/16	**30** 1,181	**75** 2,953	**134** 5 9/32	**32** 1 1/4	**70** 2 3/4	**26** 1 1/32	**9,3** 20,5
65		UCT313	UC313																		
	2 3/4	UCT314-44	UC314-44	**104,0** 23380	**68,2** 15332	**202** 7 15/16	**180** 7 3/32	**25** 31/32	**155** 6 3/32	**52** 2 1/16	**90** 3 17/32	**46** 1 13/16	**252** 9 29/32	**130** 5 1/8	**33** 1,299	**78** 3,071	**140** 5 1/2	**36** 1 13/32	**85** 3 11/32	**26** 1 1/32	**11,1** 24,4
70		UCT314	UC314																		

[1] Per dimensioni di alesaggio fino a 210 incluso, viene utilizzato un raccordo con filettatura conica da 1/4"-28 filetti per pollice.
Per dimensioni di alesaggio superiori a 211, si usa un raccordo con filetto da 1/8 BSPT.

Continua alla pagina seguente.

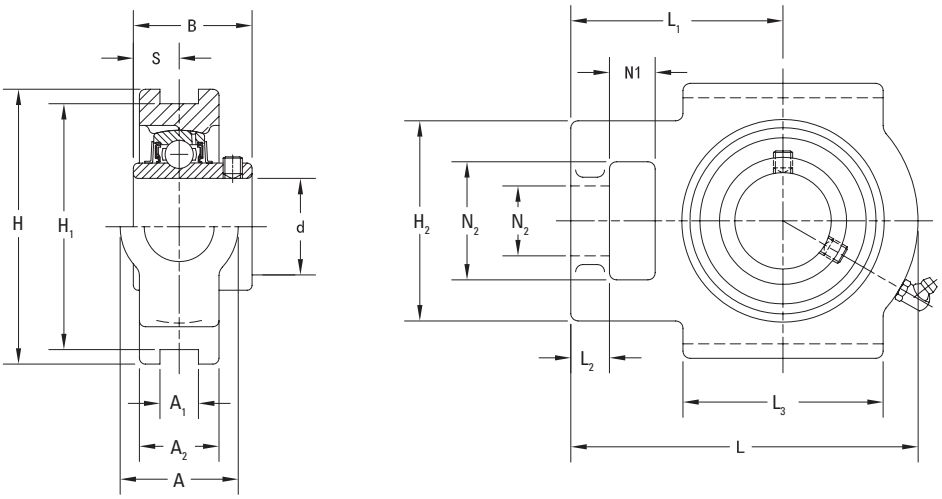

Continua dalla pagina precedente.

Albero Diametro d		Denominazioni supporti tenditori	Denominazioni cuscinetto	Capacità di carico di base Dinamico C_r	Capacità di carico di base Statico C_{0r}	Dimensioni H	H_1	L_2	L_1	A_2	A	N	L	H_2	S	B	L_3	N_1	N_2	A_1	Peso
mm	pollici			**kN** libbre	**kN** libbre	**mm** pollici	**mm** pollici	**mm** pollici	**mm** pollici	**mm** pollici	**mm** pollici	**mm** pollici	**mm** pollici	**mm** pollici	**mm** pollici	**mm** pollici	**mm** pollici	**mm** pollici	**mm** pollici	**mm** pollici	**kg** libbre
	2 15/16	UCT315-47	UC315-47																		
75		UCT315	UC315	**113,0** 25403	**77,2** 17355	**216** 8 1/2	**192** 7 9/16	**25** 31/32	**160** 6 5/16	**55** 2 5/32	**90** 3 17/32	**46** 1 13/16	**262** 10 5/16	**132** 5 3/16	**32** 1,260	**82** 3,228	**150** 5 29/32	**36** 1 13/32	**85** 3 11/32	**26** 1 1/32	**13,0** 28,6
	3	UCT315-48	UC315-48																		
80		UCT316	UC316	**123,0** 27651	**86,7** 19491	**230** 9 1/16	**204** 8 1/32	**28** 1 3/32	**174** 6 27/32	**60** 2 3/8	**102** 4 1/32	**53** 2 3/32	**282** 11 3/32	**150** 5 29/32	**34** 1,339	**86** 3,386	**160** 6 5/16	**42** 1 21/32	**98** 3 27/32	**30** 1 3/16	**16,2** 35,7
85		UCT317	UC317	**133,0** 29900	**96,8** 21762	**240** 9 7/16	**214** 8 27/64	**30** 1 3/16	**183** 7 7/32	**64** 2 17/32	**102** 4 1/32	**53** 2 3/32	**298** 11 23/32	**152** 5 31/32	**40** 1,575	**96** 3,780	**170** 6 11/16	**42** 1 21/32	**98** 3 27/32	**32** 1 17/64	**19,0** 41,8
	3 1/2	UCT318-56	UC318-56	**143,0** 32148	**107,0** 24055	**255** 10 1/32	**228** 8 31/32	**30** 1 3/16	**192** 7 9/16	**66** 2 19/32	**110** 4 11/32	**57** 2 1/4	**312** 12 9/32	**160** 6 5/16	**40** 1,575	**96** 3,780	**175** 6 7/8	**46** 1 13/16	**106** 4 3/16	**32** 1 17/64	**21,6** 47,6
90		UCT318	UC318																		
95		UCT319	UC319	**153,0** 34396	**119,0** 26752	**270** 10 5/8	**240** 9 29/64	**31** 1 7/32	**197** 7 3/4	**72** 2 27/32	**110** 4 11/32	**57** 2 1/4	**322** 12 11/16	**165** 6 1/2	**41** 1,614	**103** 4,055	**180** 7 3/32	**46** 1 13/16	**106** 4 3/16	**35** 1 3/8	**24,9** 54,8
100		UCT320	UC320																		
	3 15/16	UCT320-63	UC320-63	**173,0** 38892	**141,0** 31698	**290** 11 13/32	**260** 10 15/64	**32** 1 1/4	**210** 8 9/32	**75** 2 15/16	**120** 4 23/32	**59** 2 5/16	**345** 13 19/32	**175** 6 7/8	**42** 1,654	**108** 4,252	**200** 7 7/8	**48** 1 7/8	**115** 4 17/32	**35** 1 3/8	**30,7** 67,6
	4	UCT320-64	UC320-64																		
105		UCT321	UC321	**184,0** 41365	**153,0** 34396	**290** 11 13/32	**260** 10 15/64	**32** 1 1/4	**210** 8 9/32	**75** 2 15/16	**120** 4 23/32	**59** 2 5/16	**345** 13 19/32	**175** 6 7/8	**44** 1,732	**112** 4,409	**200** 7 7/8	**48** 1 7/8	**115** 4 17/32	**35** 1 3/8	**36,7** 80,9
110		UCT322	UC322	**205,0** 46086	**180,0** 40466	**320** 12 19/32	**285** 11 7/32	**38** 1 1/2	**235** 9 1/4	**80** 3 5/32	**130** 5 1/8	**65** 2 9/16	**385** 15 5/32	**185** 7 9/32	**46** 1,811	**117** 4,606	**215** 8 15/32	**52** 2 1/16	**125** 4 29/32	**38** 1 1/2	**39,7** 87,5
120		UCT324	UC324	**207,0** 46535	**185,0** 41590	**355** 13 31/32	**320** 12 9/32	**42** 1 21/32	**267** 10 1/2	**90** 3 17/32	**140** 5 1/2	**70** 2 3/4	**432** 17	**210** 8 9/32	**51** 2,008	**126** 4,961	**230** 9 1/16	**60** 2 3/8	**140** 5 1/2	**45** 1 49/64	**54,4** 119,9
130		UCT326	UC326	**229,0** 51481	**214,0** 48190	**385** 15 5/32	**350** 13 25/32	**45** 1 25/32	**285** 11 7/32	**100** 3 15/16	**150** 5 29/32	**75** 2 15/16	**465** 18 5/16	**220** 8 21/32	**54** 2,126	**135** 5,315	**240** 9 7/16	**65** 2 9/16	**150** 5 29/32	**50** 1 31/32	**69,3** 152,7
140		UCT328	UC328	**253,0** 56877	**246,0** 55303	**415** 16 11/32	**380** 14 61/64	**50** 1 31/32	**315** 12 13/32	**100** 3 15/16	**155** 6 3/32	**80** 3 5/32	**515** 20 9/32	**230** 9 1/16	**59** 2,323	**145** 5,709	**255** 10 1/32	**70** 2 3/4	**160** 6 5/16	**50** 1 31/32	**85,1** 187,6

SERIE UC 300, CON FISSAGGIO A GRANI PER LAVORI GRAVOSI
CUSCINETTI A SFERE CON ANELLO INTERNO ESTESO

- Il cuscinetto a sfere con anello interno esteso UC impiega un diffuso meccanismo con fissaggio a grani ed è consigliato per le applicazioni industriali sottoposte a carichi pesanti.
- La caratteristica di montaggio con grani di arresto è ideale per applicazioni con carichi reversibili.
- I cuscinetti sono prelubrificati e pronti per il montaggio immediato.
- L'anello interno esteso fornisce un efficace supporto dell'albero per un'ampia gamma di applicazioni industriali.
- Il contatto positivo della tenuta in gomma nitrilica incollata guidata contribuisce alla protezione da contaminanti dannosi e trattiene il lubrificante all'interno del cuscinetto anche in condizioni operative estreme.
- Un disco centrifugo esterno in acciaio fornisce un'ulteriore protezione dalla contaminazione.
- La serie UC monta cuscinetti con piste di rotolamento superfinite, sfere di qualità 10 per un funzionamento scorrevole e silenzioso.
- I cuscinetti a sfere con anello interno esteso serie UC prevedono diametri esterni sferici da usare in supporti con corrispondenti superfici interne sferiche al fine di compensare il disallineamento dell'albero.

Albero Diametro d		Designazione cuscinetti	Capacità di carico di base		Dimensioni							Raggio filettatura min.	Dimensioni dei grani di arresto	Peso
			Dinamico C_r	Statico C_{0r}	D	C	B	S_2	C_1	S	S_1	r (min.)	G	
mm	pollici		**kN** libbre	**kN** libbre	**mm** pollici	**mm** pollici	**mm** pollici	**mm** pollici	**mm** pollici	**mm** pollici	**mm** pollici	**mm** pollici		**kg** libbre
25		UC305	**21,2** 4766	**10,9** 2450	**62** 2,441	**22** 0,866	**38,0** 1,496	**6** 0,236	**6,0** 0,236	**15** 0,591	**23** 0,906	**1,1** 0,043	M6×0,75	**0,4** 1,0
	1	UC305-16												**0,4** 1,0
30		UC306	**26,7** 6002	**15,0** 3372	**72** 2,835	**24** 0,945	**43,0** 1,693	**6** 0,236	**6,5** 0,256	**17** 0,669	**26** 1,024	**1,1** 0,043	M6×0,75	**0,6** 1,2
35		UC307	**33,4** 7509	**19,3** 4339	**80** 3,150	**26** 1,024	**48,0** 1,890	**8** 0,315	**7,5** 0,295	**19** 0,748	**29** 1,142	**1,5** 0,059	M8×1	**0,7** 1,6
	1 ½	UC308-24	**40,7** 9150	**24,0** 5395	**90** 3,543	**28** 1,102	**52,0** 2,047	**10** 0,394	**8,0** 0,315	**19** 0,748	**33** 1,299	**1,5** 0,059	M10×1,25	**1,1** 2,3
40		UC308												**1,0** 2,2
	1 ¾	UC309-28	**48,9** 10993	**29,5** 6632	**100** 3,937	**30** 1,181	**57,0** 2,244	**10** 0,394	**8,5** 0,335	**22** 0,866	**35** 1,378	**1,5** 0,059	M10×1,25	**1,4** 3,0
45		UC309												**1,3** 2,9
50		UC310	**62,0** 13938	**38,3** 8610	**110** 4,331	**32** 1,260	**61,0** 2,402	**12** 0,472	**9,0** 0,354	**22** 0,866	**39** 1,535	**2,0** 0,079	M12×1,5	**1,7** 3,7
	2	UC311-32	**71,6** 16096	**45,0** 10116	**120** 4,724	**34** 1,339	**66,0** 2,598	**12** 0,472	**10,0** 0,394	**25** 0,984	**41** 1,614	**2,0** 0,079	M12×1,5	**2,1** 4,6
55		UC311												**1,9** 4,2
	2 3/16	UC311-35												**1,7** 3,7
60		UC312	**81,9** 18412	**52,2** 11735	**130** 5,118	**36** 1,417	**71,0** 2,795	**12** 0,472	**11,5** 0,453	**26** 1,204	**45** 1,772	**2,1** 0,083	M12×1,5	**2,6** 5,7
	2 7/16	UC312-39												**2,5** 5,5
	2 ½	UC313-40	**92,7** 20840	**59,9** 13466	**140** 5,512	**38** 1,496	**75,0** 2,953	**12** 0,472	**12,0** 0,472	**30** 1,181	**45** 1,772	**2,1** 0,083	M12×1,5	**3,2** 7,1
65		UC313												**3,1** 7,0
	2 ¾	UC314-44	**104,0** 23380	**68,2** 15332	**150** 5,906	**40** 1,575	**78,0** 3,071	**12** 0,472	**12,5** 0,492	**33** 1,299	**45** 1,772	**2,1** 0,083	M12×1,5	**3,9** 8,6
70		UC314												**3,9** 8,6

Continua alla pagina seguente.

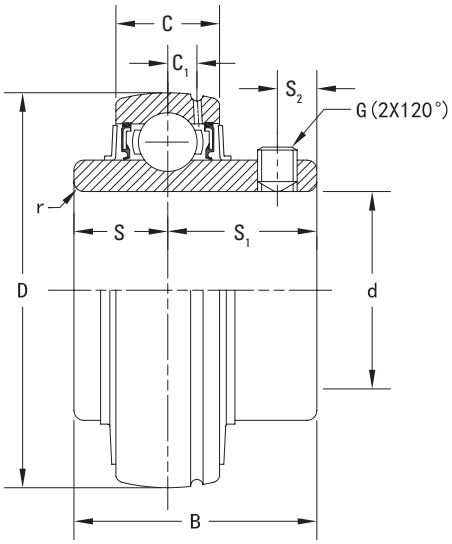

Continua dalla pagina precedente.

Albero Diametro d		Designazione cuscinetti	Capacità di carico di base		Dimensioni							Raggio filettatura min.	Dimensioni dei grani di arresto	Peso
			Dinamico	Statico	D	C	B	S_2	C_1	S	S_1	r (min.)	G	
			C_r	C_{0r}										
mm	pollici		**kN** libbre	**kN** libbre	**mm** pollici	**mm** pollici	**mm** pollici	**mm** pollici	**mm** pollici	**mm** pollici	**mm** pollici	**mm** pollici		**kg** libbre
	2 15/16	UC315-47												**4,7** 10,4
75		UC315	**113,0** 25403	**77,2** 17355	**160** 6,299	**42** 1,654	**82,0** 3,228	**14** 0,551	**14,5** 0,571	**32** 1,260	**50** 1,969	**2,1** 0,083	M14×1,5	**4,7** 10,4
	3	UC315-48												**4,6** 10,2
80		UC316	**123,0** 27651	**86,7** 19491	**170** 6,693	**44** 1,732	**86,0** 3,386	**14** 0,551	**15** 0,591	**34** 1,339	**52** 2,047	**2,1** 0,083	M14×1,5	**5,6** 12,3
85		UC317	**133,0** 29900	**96,8** 21762	**180** 7,087	**46** 1,811	**96,0** 3,780	**16** 0,630	**15** 0,591	**40** 1,575	**56** 2,205	**3,0** 0,118	M16×1,5	**6,9** 15,2
	3 ½	UC318-56	**143,0** 32148	**107,0** 24055	**190** 7,480	**48** 1,890	**96,0** 3,780	**16** 0,630	**15,5** 0,610	**40** 1,575	**56** 2,205	**3,0** 0,118	M16×1,5	**8,0** 17,7
90		UC318												**7,9** 17,4
95		UC319	**153,0** 34396	**119,0** 26752	**200** 7,874	**50** 1,969	**103,0** 4,055	**18** 0,709	**16,5** 0,650	**41** 1,614	**62** 2,441	**3,0** 0,118	M16×1,5	**8,9** 19,6
100		UC320												**11,2** 24,7
	3 15/16	UC320-63	**173,0** 38892	**141,0** 31698	**215** 8,465	**54** 2,126	**108,0** 4,252	**20** 0,787	**18** 0,709	**42** 1,654	**66** 2,598	**3,0** 0,118	M18×1,5	**11,2** 24,7
	4	UC320-64												**11,0** 24,3
105		UC321	**184,0** 41365	**153,0** 34396	**225** 8,858	**56** 2,205	**112,0** 4,409	**20** 0,787	**19** 0,748	**44** 1,732	**68** 2,677	**3,0** 0,118	M18×1,5	**12,7** 28,0
110		UC322	**205,0** 46086	**180,0** 40466	**240** 9,449	**60** 2,362	**117,0** 4,606	**20** 0,787	**20** 0,787	**46** 1,811	**71** 2,795	**3,0** 0,118	M18×1,5	**15,1** 33,3
120		UC324	**207,0** 46535	**185,0** 41590	**260** 10,236	**64** 2,520	**126,0** 4,961	**20** 0,787	**21** 0,827	**51** 2,008	**75** 2,953	**3,0** 0,118	M18×1,5	**19,0** 41,9
130		UC326	**229,0** 51481	**214,0** 48109	**280** 11,024	**68** 2,677	**135,0** 5,315	**20** 0,787	**22** 0,866	**54** 2,126	**81** 3,189	**4,0** 0,157	M20×1,5	**23,6** 52,0
140		UC328	**253,0** 56877	**246,0** 55303	**300** 11,811	**72** 2,835	**145,0** 5,709	**20** 0,787	**23** 0,906	**59** 2,323	**86** 3,386	**4,0** 0,157	M20×1,5	**29,4** 64,8

ATTENZIONE

Il mancato rispetto delle avvertenze riportate di seguito può provocare lesioni gravi o il decesso.

Una corretta manutenzione e manipolazione sono fondamentali. Attenersi sempre alle istruzioni di installazione, manutenzione e verificare che sia sempre presente un'adeguata lubrificazione.

Il surriscaldamento dei cuscinetti può innescare atmosfere esplosive. È necessario prestare particolare attenzione nel selezionare, installare, sottoporre a manutenzione e lubrificare in modo corretto i supporti per cuscinetti utilizzati in atmosfere che potrebbero contenere livelli esplosivi di gas combustibili o accumuli di polveri quali sementi, carbone o altri materiali combustibili, ovvero quando posti nelle vicinanze di tali atmosfere. Per istruzioni sull'installazione e sulla manutenzione, consultate il vostro progettista o il fornitore delle attrezzature e/o impianto.

Se per l'installazione o la rimozione di un pezzo vengono utilizzati martelli e barre metalliche, utilizzare barre in acciaio dolce (ad es., di lega 1010 o 1020). Con le barre in acciaio dolce esistono meno possibilità che vengano proiettati frammenti ad alta velocità provenienti dal martello, dalla barra stessa o dalla parte che viene montata o rimossa.

ATTENZIONE

La mancata osservanza di queste precauzioni potrebbe provocare danni materiali.

Non utilizzare supporti danneggiati.

NOTA:

Non applicare forza eccessiva durante il montaggio o lo smontaggio dell'unità.

Seguire le raccomandazioni relative a tolleranza, idoneità e coppia.

Seguire sempre le linee guida di installazione e manutenzione del fabbricante dell'attrezzatura originale.

Controllare il corretto allineamento.

Non saldare mai i supporti ritti per cuscinetti.

Non riscaldare i componenti con una fiamma libera.

Non utilizzare i cuscinetti a temperature superiori a 121°C (250°F).

Per ulteriori avvertenze sui prodotti Timken, visitare www.timken.com/warnings.

ESCLUSIONE DI RESPONSABILITÀ

Il presente catalogo ha la mera funzione di fornirvi dati e strumenti d'analisi per l'assistenza durante la scelta del prodotto. Le prestazioni dei prodotti sono influenzate da diversi fattori al di fuori del controllo di Timken. È pertanto necessario valutare l'idoneità e la fattibilità di tutti i prodotti selezionati.

La vendita dei prodotti Timken è soggetta ai termini e alle condizioni di vendita di Timken, che comprendono la garanzia limitata e i relativi rimedi. Questi sono disponibili su https://www.timken.com/legal-notices/termsandconditionsofsale/.

Consultate il vostro tecnico Timken per ulteriori informazioni e assistenza. Nonostante sia stato fatto ogni ragionevole sforzo per garantire l'accuratezza delle informazioni contenute nel presente documento, la società non si assume alcuna responsabilità per eventuali errori, omissioni o per qualsiasi altra ragione.

Per consultare altri cataloghi Timken, visitare www.timken.com/catalogs per le versioni interattive, oppure, per scaricare l'applicazione del catalogo per smartphone o dispositivo mobile, scansionare il codice QR o visitare timkencatalogs.com.

TIMKEN

Il team Timken applica le proprie conoscenze per migliorare l'affidabilità e le prestazioni delle macchine e degli impianti impiegati nei diversi settori industriali di tutto il mondo. L'azienda progetta, realizza e commercializza componenti meccanici ad alte prestazioni quali cuscinetti, cinghie, freni, frizioni, catene, giunti, ingranaggi e altri servizi e prodotti correlati alla trasmissione di potenza meccanica.

www.timken.com

Stronger. By Design.

Documento n. E11112-IT | Timken® è un marchio registrato di The Timken Company. | © 2023 The Timken Company | Stampato in Europa.